Sina
Sanitary Ware

THE BEST CHOICE ...

FA

شرکت سینا چینی در سال ۱۳۷۹ به منظور تولید انواع محصولات چینی بهداشتی زجاجی افتتاح و بهره برداری شد.این شرکت با بروز رسانی و ارتقاء ماشین آلات تولیدی و اجرای طرح های توسعه در زمینه افزایش ظرفیت و قابلیت تولید محصولات سایز بزرگ توانست گام بلندی در جهت برآورده نمودن نیاز مشتریان و کاهش زمان تحقق خواسته های آنها بردارد.
این شرکت با در اختیار داشتن مجموعه ای از آزمایشگاه های چینی بهداشتی،تحقیق و توسعه، کنترل کیفیت و با بکار گیری تکنولوژی مدرن و بهره مندی از زبده ترین متخصصان و کارشناسان در زمینه مدل سازی و تولید ،تمام تلاش خود را در ارائه محصولاتی با کیفیت برتر و متمایز بکار بسته است.
سینا چینی با نگرش مداوم به جدیدترین تحولات و دانش روز صنعت چینی بهداشتی و شناخت خواسته های مشتریان ضمن افزایش قابلیت ها،توانسته است سبد کاملی از محصولات چینی بهداشتی مانند انواع توالت های ایرانی و فرنگی،انواع روشویی های کلاسیک و روکابینتی را به بازارهای داخلی و خارجی عرضه نماید.
این شرکت بر آن است که بیش از پیش با عزمی راسخ تولید ملی را در سطوح کیفی متمایز و فراتر از محصولات وارداتی جایگزین نماید.
اینک با اعتقاد بر این باور خانواده سیناچینی خود را در راستای تحقق خواسته های مشتریان و همچنین ارائه محصولات متمایز متعهد می داند و تلاش دارد تا همواره محصولات خود را به عنوان "بهترین انتخاب" در دسترس مشتریان گرامی قرار دهد.

EN

SINA SANITARY WARE is established in ۲۰۰۱ to produce various types of sanitary vitreous Ceramics. Through updating and promotion of its production line machineries to increase the capacity and potentiality of manufacturing of large size products, this company has made a long step to meet the requirements of customers and to reduce time needed to meet the demands.
The company possesses a set of sanitary ceramic laboratories, research and development center, and quality control department. With the application of modern technologies and hiring the most skillful and qualified experts and professionals, the company is trying to fulfill its obligation by providing high quality and distinguishable products.
SINA SANITARY WARE with consistence outlook toward the most novel evolutions and the updated knowledge of "Sanitary Ceramics" industry and recognizing the demands of the customers, as well as increasing the potentialities has been able to produce a complete basket of sanitary ceramic productions including a variety of Iranian (Asian) and foreign bowel toilets, different types of classical WCs, and provide them to the internal and external markets.
This company is determined more than ever to promote the distinctive quality level of its products to replace them with similar foreign imported products.
Now, with this believe, in addition to providing distinctive productions, the family of SINA SANITARY WARE finds itself committed to satiate the needs and preferences of the customers. In this respect the company is trying to provide its productions as the best available choice for the customers.

AR

تم افتتاح شركة سينا صيني لإنتاج أنواع المنتجات الصينية الخزفية الصحية و الزجاجية في عام ۲۰۰۱.
هذه الشركة مع تحديث و ترقية المعدّات الإنتاجية و تنفيذ مشاريع التنمية في مجال إزدياد المقدرة و قابلية إنتاج منتجات ذات مقاييس كبيرة إستطاعت أن تخطى خطوات كبيرة نحو تحقيق حاجات الزبائن و إنخفاض مدة تحقق مطالباتهم.
قد إستعملت هذه الشركة جميع جهودها في إستعراض منتجات مع جودة عالية و متميزة مع تملك مجموعة من المختبرات الصينية الصحية،البحث و التنمية،مراقبة الجودة و مع إستخدام التكنولوجية الحديثة و إستخدام أفضل المتخصصين و الخبراء في مجال صنع الموديل و الإنتاج .
إستطاعت شركة سينا صيني أن باستخدام أفضل التقنيات و العلم اليومي للصناعة الصينية الصحية و معرفة مطالبات الزبائن و تزود القابليات و تعرض سلة شاملة من المنتجات الصينية الصحية كأنواع المراحيض الإيرانية و الرومانية،أنواع المغسلات الكلاسكية و الغطاء المخزني و ترسلها إلى الأسواق الداخلية و الخارجية.
هدف هذه الشركة هو أن بإرادة وثيقة توضع المنتجات المحلية في مستويات الجودة المتميزة و متجاوزة عن المنتجات المستوردة.
حالياً مع إيمان بهذا الفكر، تلتزم شركة سينا صيني نفسها أمام تحقق مطالبات الزبائن و أيضاً إستعراض المنتجات المتميزة و تحاول أن تعرض منتجاتها «كأفضل إنتخاب» على أيدي الزبائن الكرام.

RU

Компания «Сина Чини» была основана и введена в эксплуатацию в ۲۰۰۱ году в целях производства санитарно–строительных стекловидных изделий из фарфора. Обновив производственное оборудование и выполнив проекты развития в области увеличения производственных мощностей для производства крупногабаритных продуктов, компания сумела сделать важный шаг в удовлетворении потребностей клиеов и сокращении времени выполнения их требований.
Обладая целым рядом лабораторий санитарно–строительных изделий из фарфора, научных исследований и разработок, контроля качества, а также используя современные технологии и наиболее квалифицированных специалистов и экспертов в области моделирования и производства, компания прилагает все свои усилия для производства продукции высшего и выдающегося качества.
Постоянно наблюдая за последними достижениями и технологиями отрасли санитарно–строительных изделий из фарфора и постигая требования клиентов, «Сина Чини» помимо увеличивая возможностей, также сумела произвести и поставить на внутренний и зарубежный рынки полный набор санитарно–строительных изделий из фарфора, включая санитарные унитазы мусульманские и биде, раковины для умывальника классического стиля, тумбы под кухонную мойку а также кухонные шкафы разного вида.
Компания намерена быстрее чем раньше и решительно заменить импортную продукцию национальными продуктами выдающегося и более высокого качества.
Теперь с таким убеждением «Сина Чини» обязывает себя выполнить требования клиентов и предложить им выдающуюся продукцию и всегда пытается предложить свою продукцию клиентам как «лучший выбор».

# INDEX


| | | Siza / سایز | | Page No. / شماره صفحه |
|---|---|---|---|---|
| COUNTER TOP | Arshida | 65 - 80 | آرشیدا | 8 |
| | Alfa | 57 | آلفا | 10 |
| | Alibert | 35 | آلیبرت | 12 |
| | Golbarg | 40 | گلبرگ | 14 |
| | Arousha | 40 | آروشا | 16 |
| | Andreh | 45 | آندره | 18 |
| | Atila | 46 | آتیلا | 20 |
| | Amoun | 53 | آمون | 22 |
| | Aqua | 46 | آکوا | 24 |
| | Adrina | 50 | آدرینا | 26 |
| | Aylar | 50 | آیلار | 28 |
| | Adena | 50 | آدنا | 30 |
| | Artemis | 52 | آرتمیس | 32 |
| | Caspian | 57 | کاسپین | 34 |
| | Atena | 60 | آتنا | 36 |
| | Roma | 60 | روما | 38 |
| | Arvin | 80 | آروین | 40 |
| CABINET BASIN | Ermia | 60 | ارمیا | 44 |
| | Aylin | 60 | آیلین | 46 |
| | Antique | 60 - 100 | آنتیک | 48 |
| | Anita | 60 - 70 | آنیتا | 50 |
| | Anjela | 60 - 80 | آنجلا | 52 |
| | Arsha | 90 | آرشا | 54 |
| | Alver | 100 | آلور | 56 |
| | Anousha | 45 | آنوشا | 58 |
| | Aralia | 50 | آرالیا | 60 |
| | Aral | 50 - 60 - 70 | آرال | 62 |
| | Atris | 55 | آتریس | 64 |
| | Aris | 57 | آریس | 66 |
| | Ayda | 70 | آیدا راست / چپ | 68 |


# INDEX


| | | Siza / سایز | | Page No. / شماره صفحه |
|---|---|---|---|---|
| WASH BASIN | Atousa | 55 - 65 | آتوسا | 72 |
| | Arian | 57 | آرین | 74 |
| | Artemis | 42 - 50 - 57 | آرتمیس | 76 |
| | Ava | 50 | آوا | 78 |
| | Arman | 60 | آرمان | 80 |
| | Azin | 50 - 60 | آذین | 82 |
| | Apollon | 60 | آپولون | 84 |
| | Aralia | 45 - 60 - 65 | آرالیا | 86 |
| | Alma | 65 | آلما – با پایه و نیم پایه | 88 |
| | Alp | 50 | آلپ – با پایه و نیم پایه | 90 |
| | Abtin | 45 | آبتین – گوشه | 92 |
| | Kamelia | 35 | کاملیا | 94 |
| | Adrina | 63 | آدرینا | 96 |
| | Kamand | 84 | کمند | 98 |
| WC | Aqua wall hung | | وال هنگ آکوا | 102 |
| | Aralia | | آرالیا | 103 |
| | Caspian | | کاسپین سه شوتینگ و تک شوتینگ | 104 |
| | Arta | | آرتا خروج به دیوار و کف | 105 |
| EASTERN TOILET | Diamond | 20 - 23 | دیاموند ریم بسته و ریم باز | 108 |
| | Kiana | 22 | کیانا ریم باز | 109 |
| | Keyhan | 20 | کیهان ریم باز | 110 |
| | Kasra | 20 | کسری ریم لس و ریم باز | 111 |
| | Azar | 18 | آذر ریم باز – ایرانی / صادراتی | 112 |
| | Aralia | 24 | آرالیا ریم بسته | 113 |
| | Kamand | 18 - 26 | کمند ریم بسته | 114 |
| | Caspian | 22 | کاسپین ریم بسته | 115 |
| | Kamelia | 20 | کاملیا ریم بسته | 116 |
| | Artemis | 22 | آرتمیس ریم بسته | 117 |
| | Alibert | 20 | آلیبرت ریم لس | 118 |
| | Alfa | 20 | آلفا ریم لس | 119 |

Counter Top

روکابینتی

The Best Choice

Sina Sanitary Ware

## Arshida 65,80

## آرشیدا ۶۵،۸۰

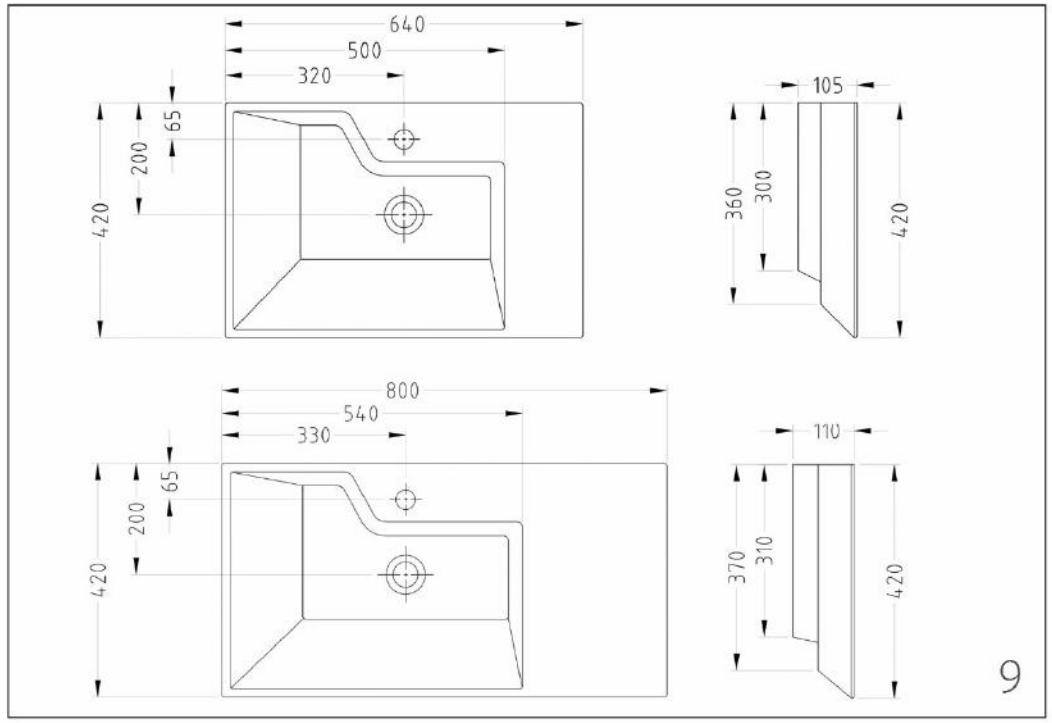

## Alfa 57

## آلفا ۵۷

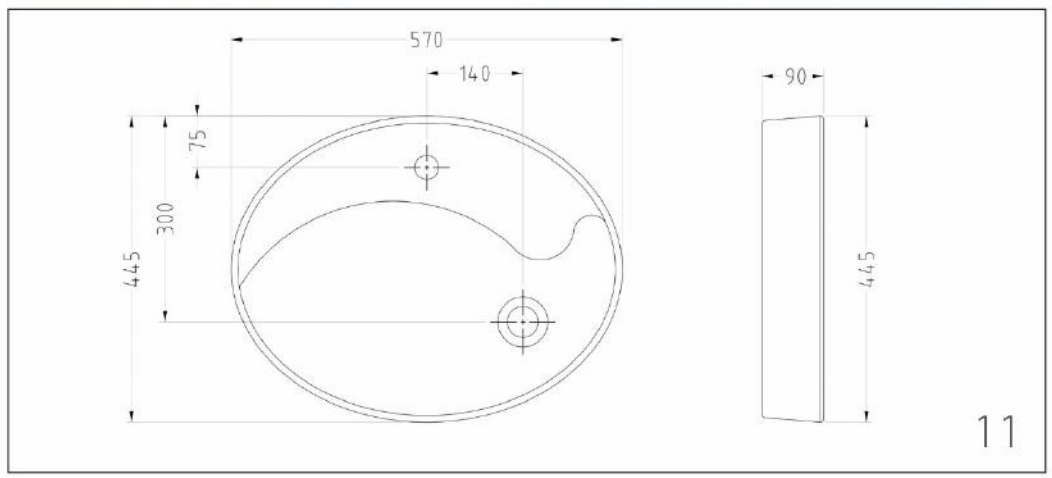

## Alibert 35

## آلیبرت ۳۵

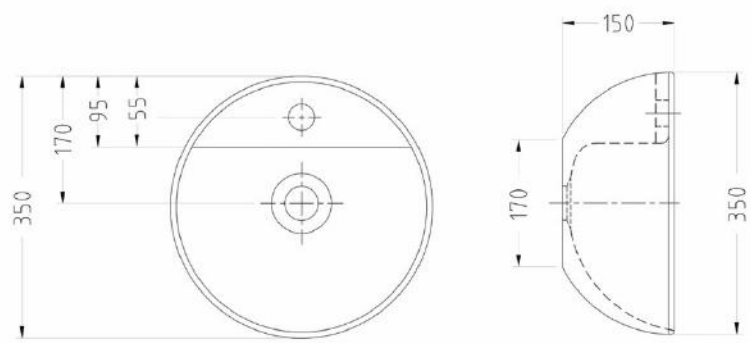

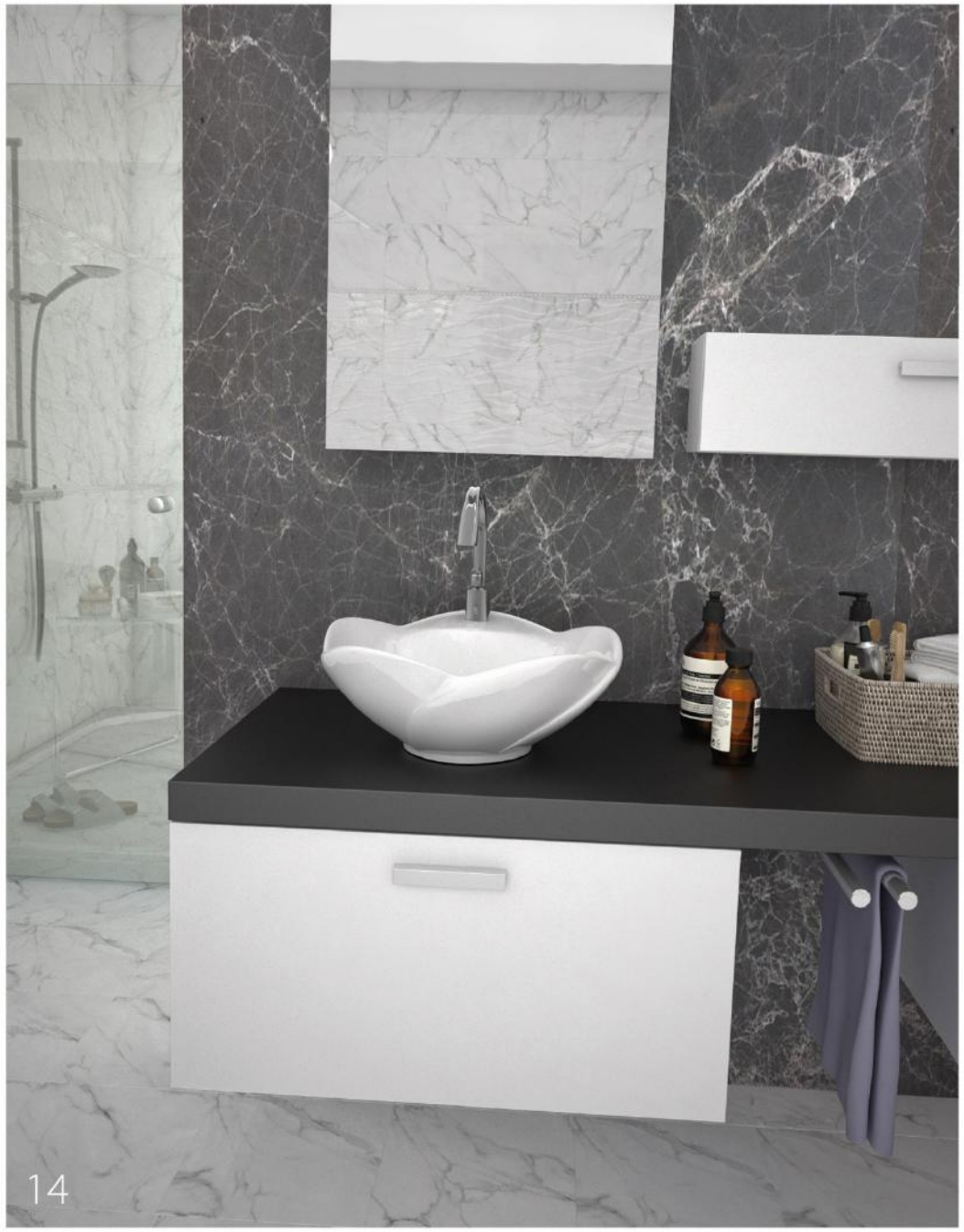



## Golbarg 40

## گلبرگ ۴۰

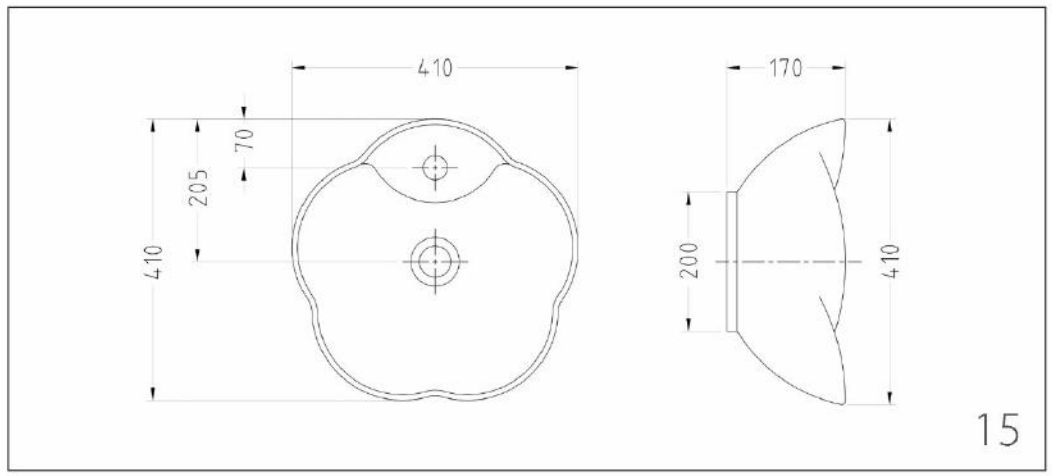

## Arousha 40

## آروشا ۴۰

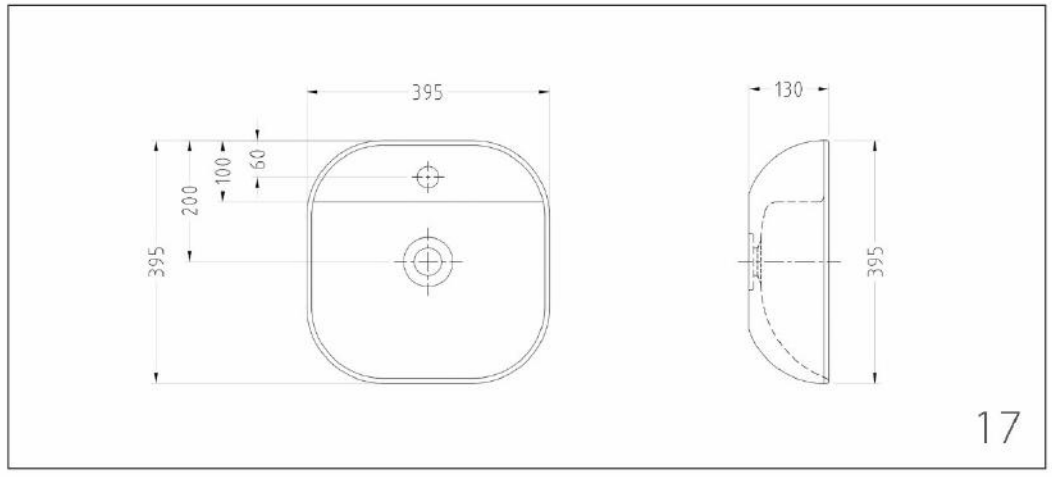

## Andreh 45

## آندره ۴۵

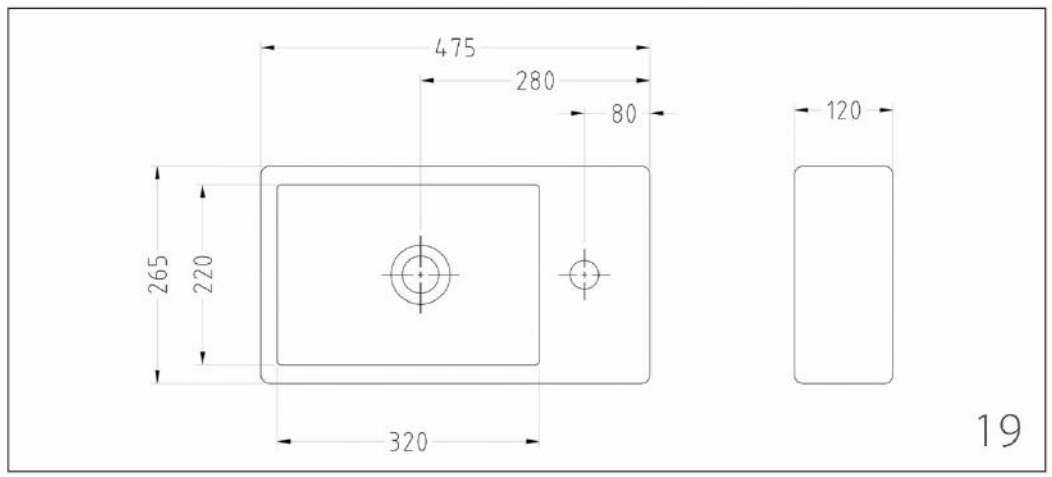

## Atila 46

## آتیلا ۴۶

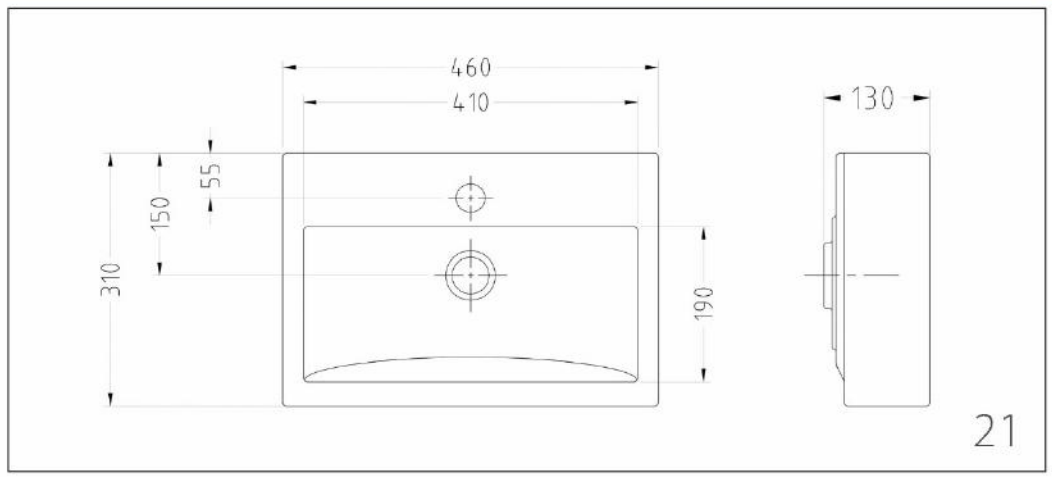

## Amoun 53

## آمـون ۵۳

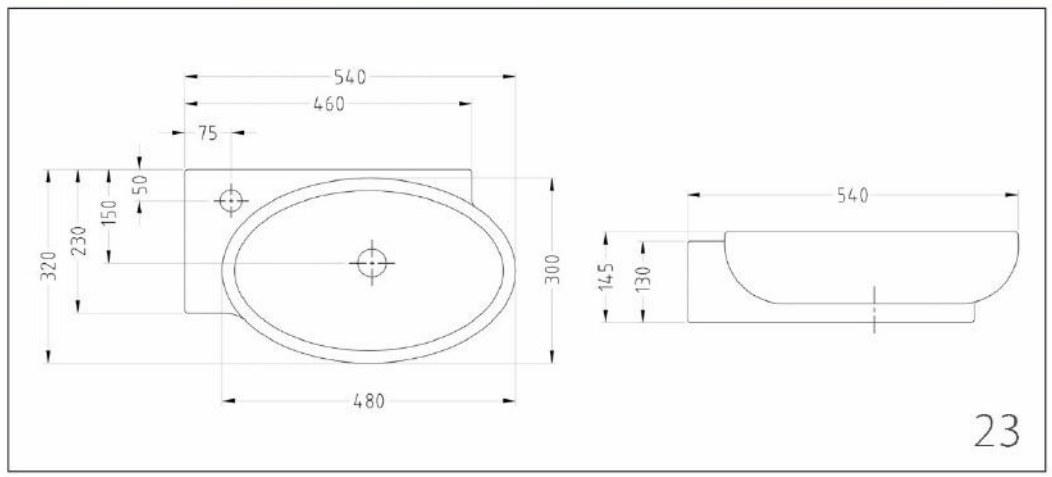

## Aqua 46

## آکـوا ۴۶

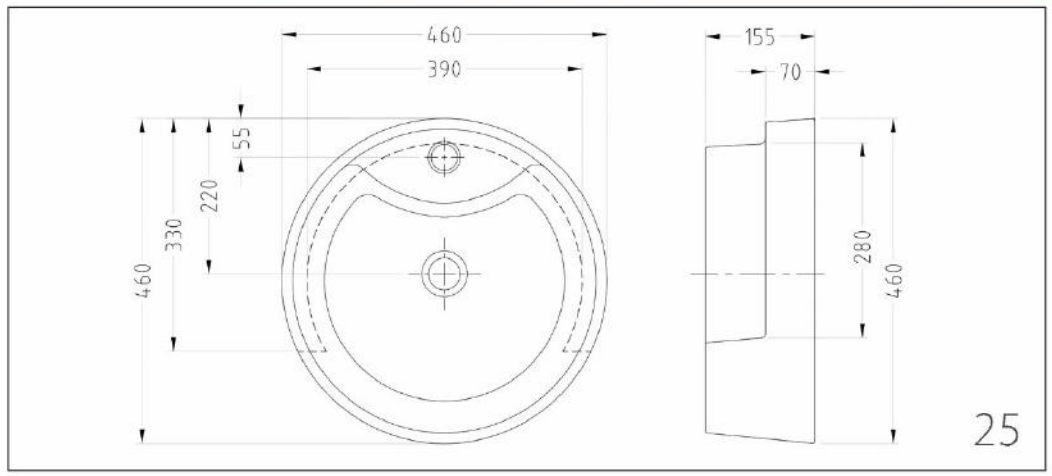

## Adrina 50

## آدرینا ۵۰

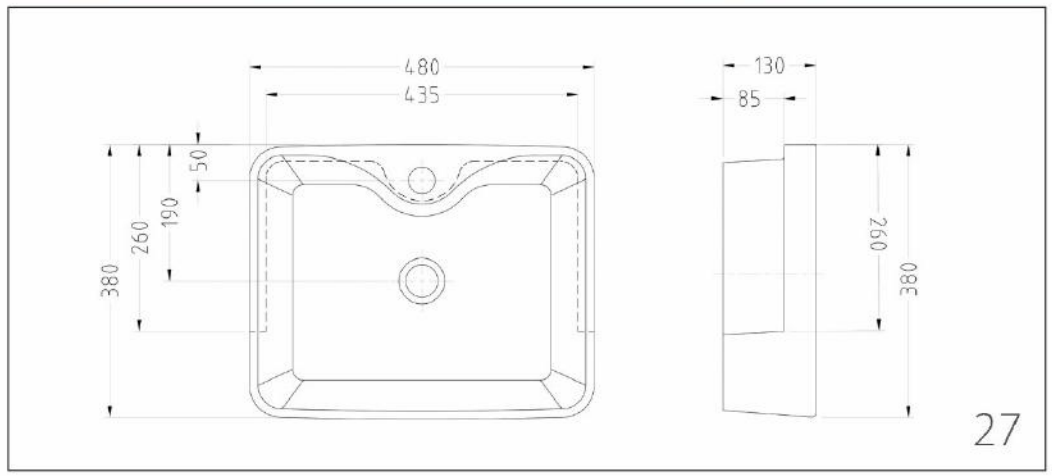

## Aylar 50

## آیـلار ۵۰

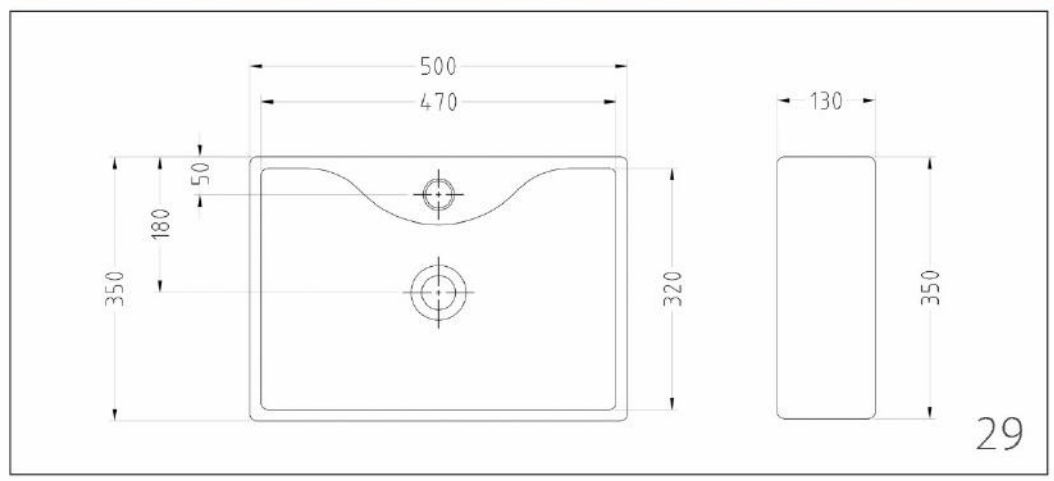

## Adena 50

## آدنا ۵۰

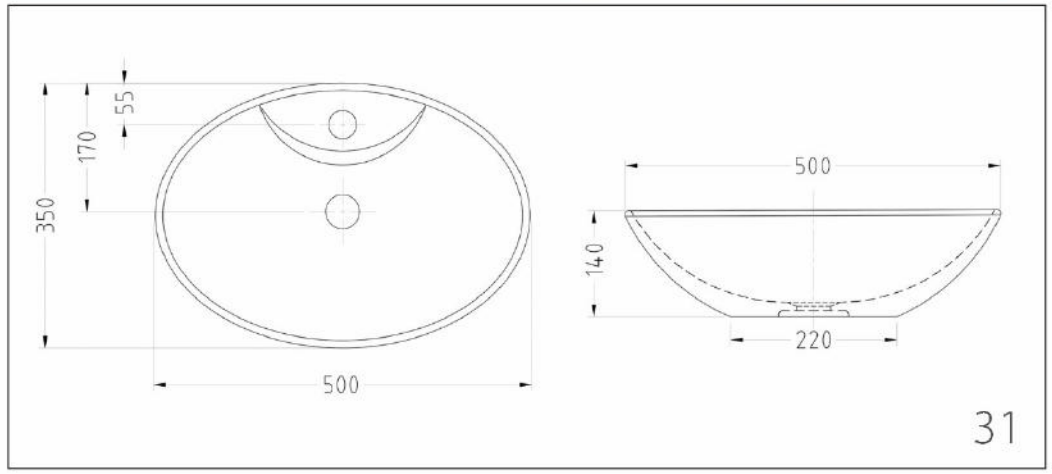

## Artemis 52

## آرتمیس ۵۲

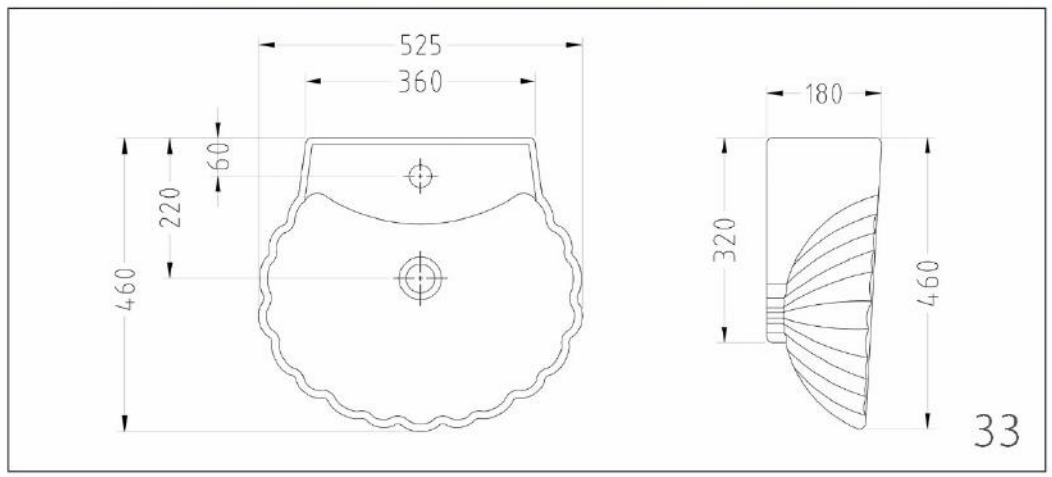

## Caspian 57

## کاسپین ۵۷

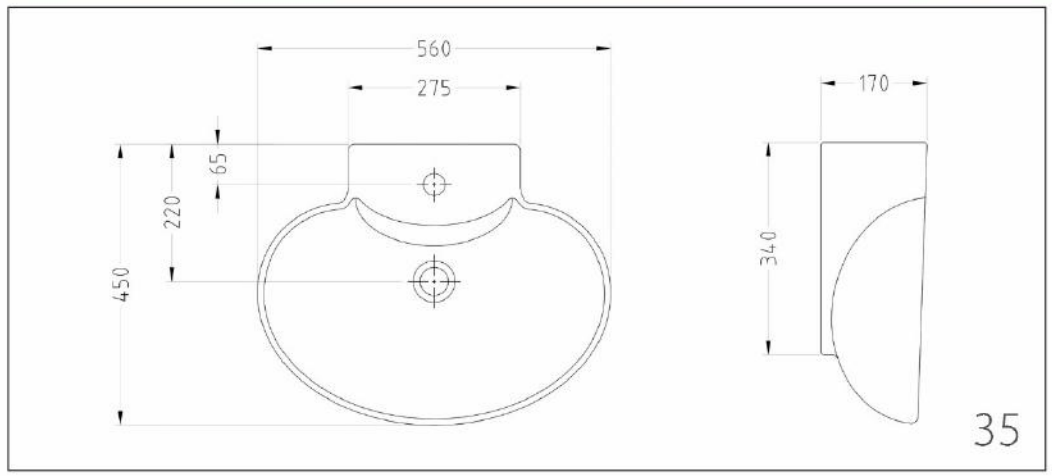

## Atena 60

## آتنا ۶۰

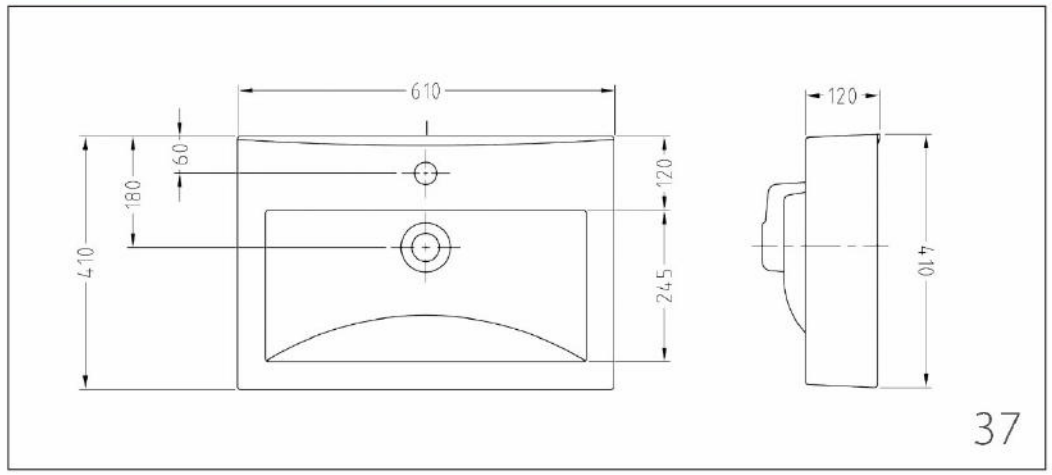

## Roma 60

## روما ۶۰

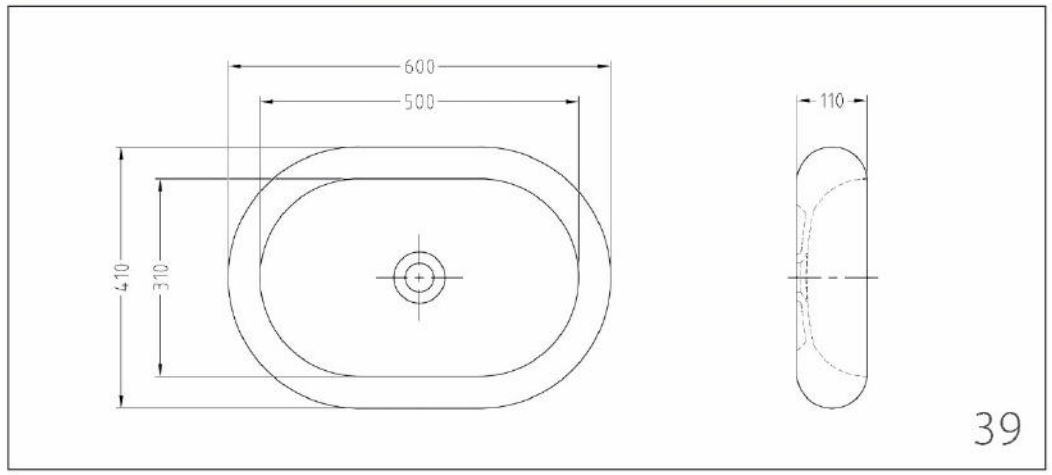

## Arvin 80

## آروین ۸۰

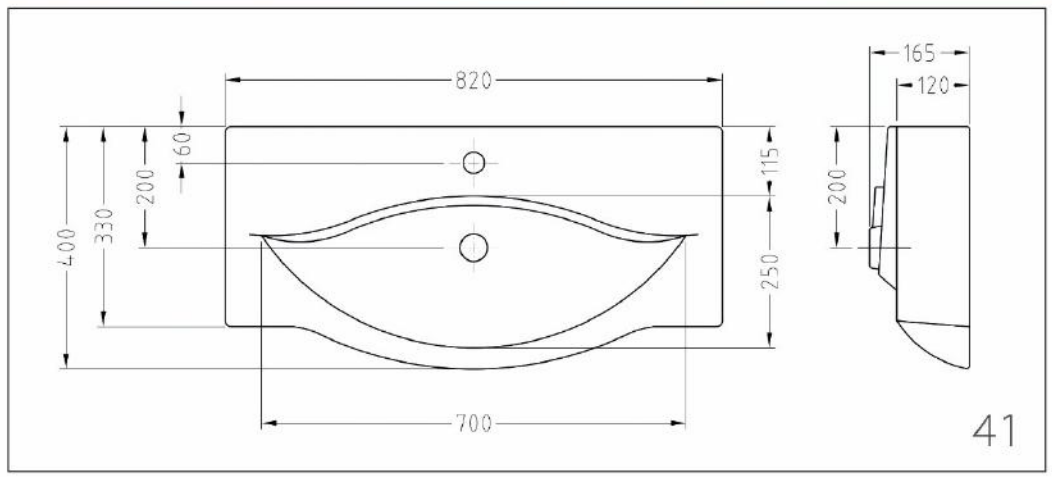

# Cabinet Basin

# روکابینتی

The Best Choice

Sina Sanitary Ware

## Ermia 60

## ارمیا ۶۰

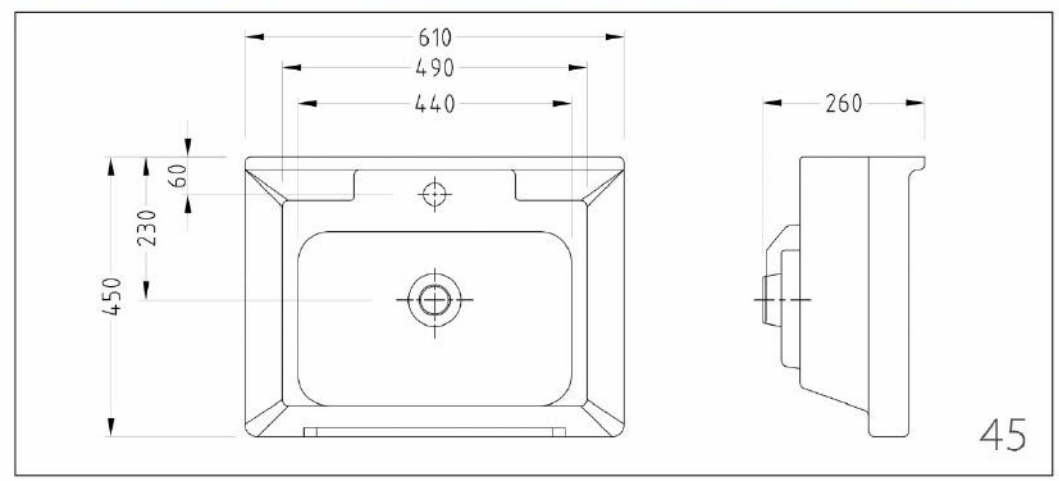

## Aylin 60

## آیلین ۶۰

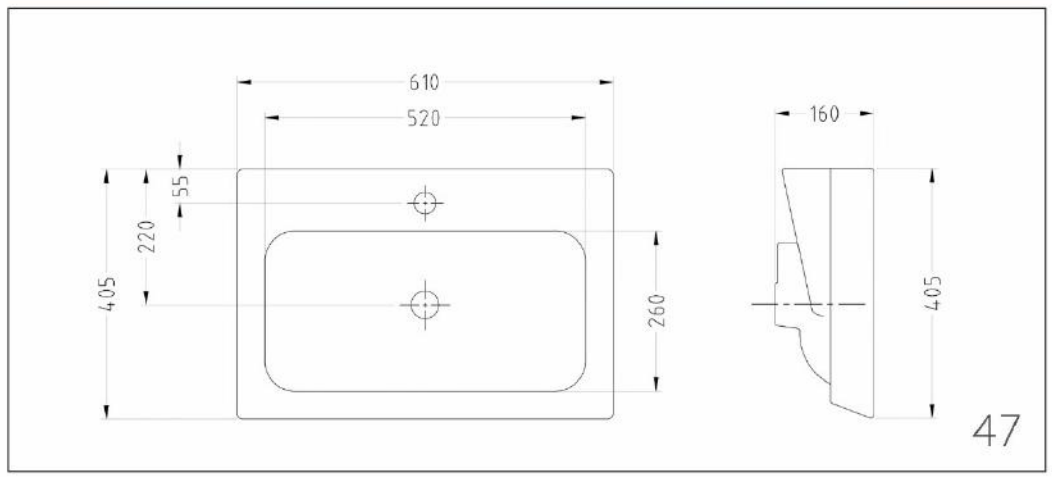

## Antique 60,100

## آنتیک ۶۰،۱۰۰

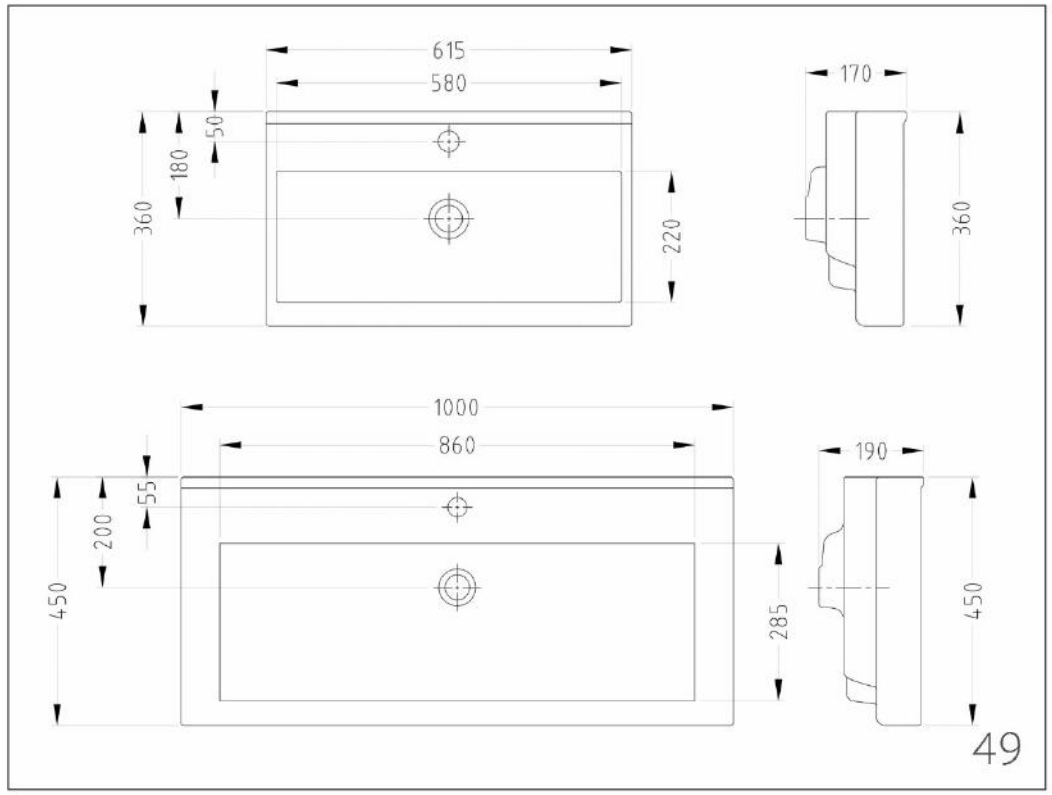

## Anita 60,70

## آنیتـــا ۶۰،۷۰

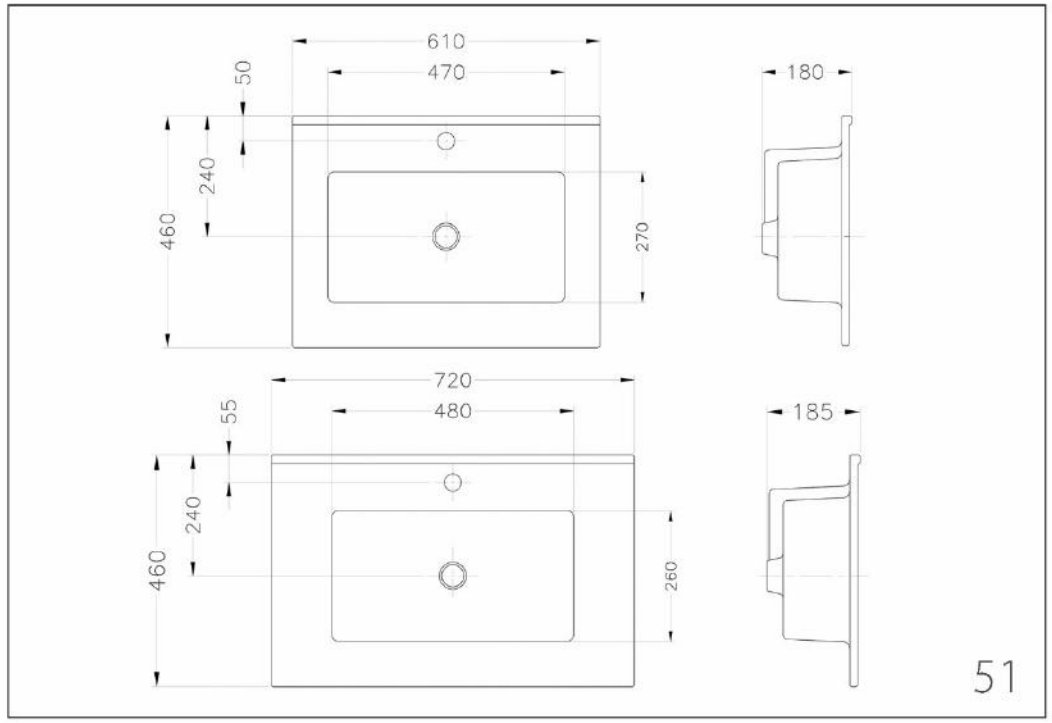

## Anjela 60,80

## آنجلا ۶۰،۸۰

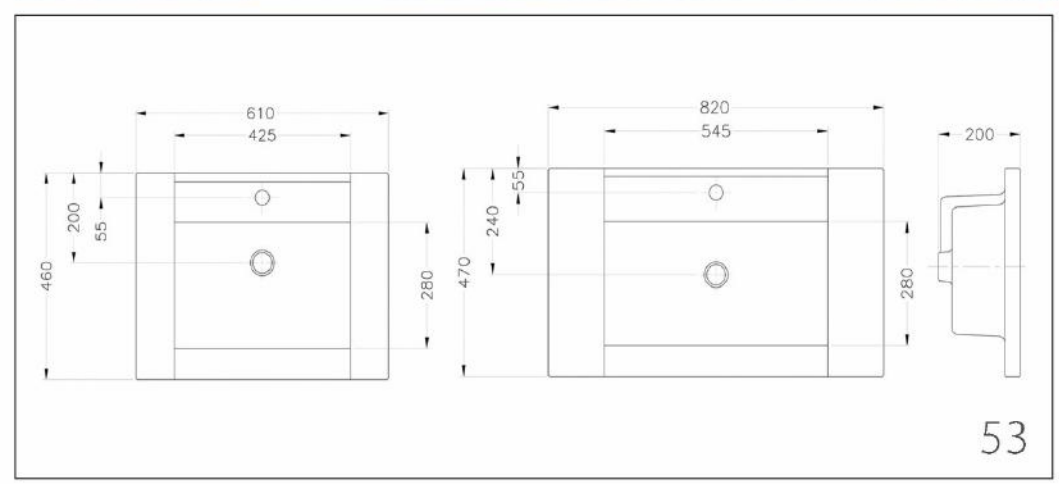

## Arsha 90

## آرشا ۹۰

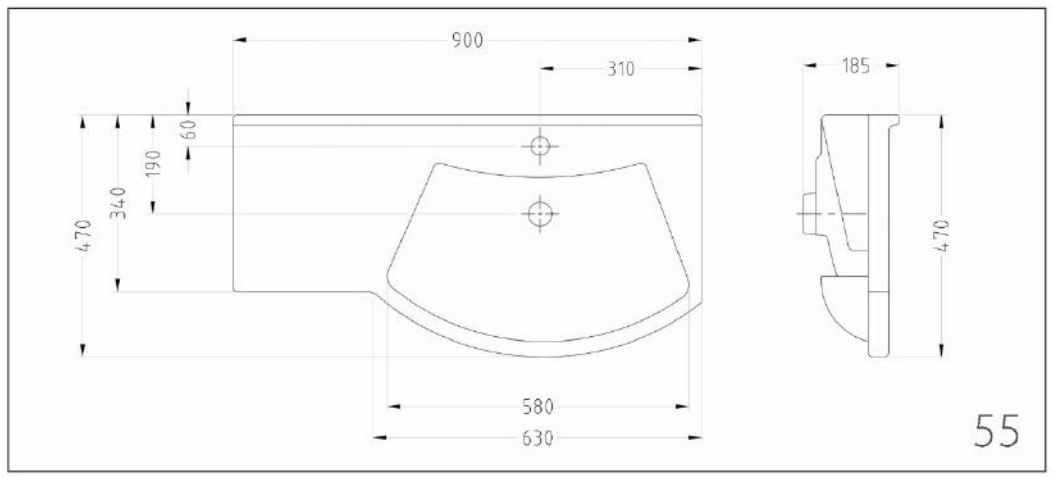

## Alver 100

## آلـور ۱۰۰

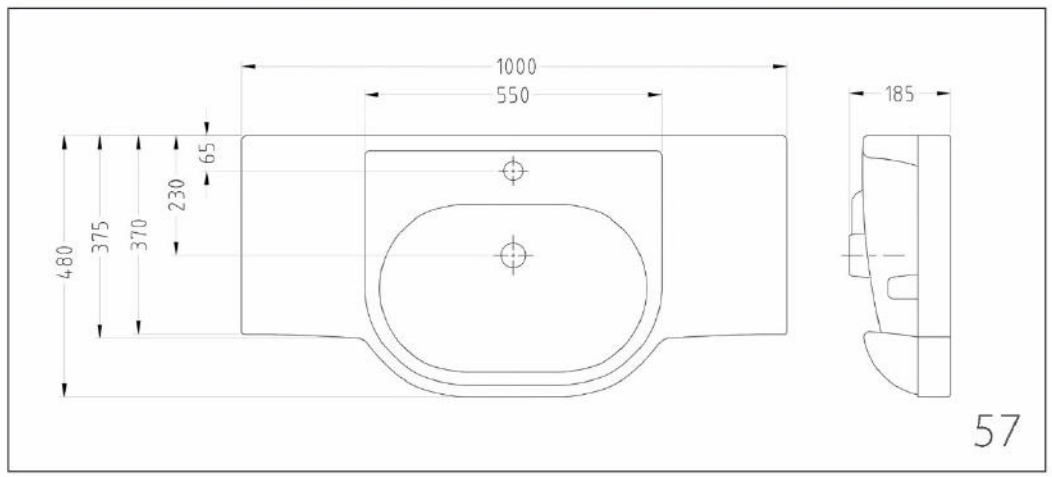

## Anousha 45

## آنـوشا ۴۵

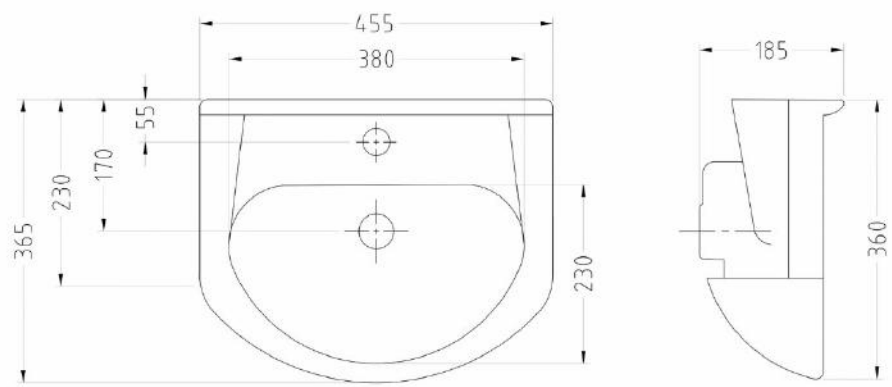

## Aralia 50

## آرالیا ۵۰

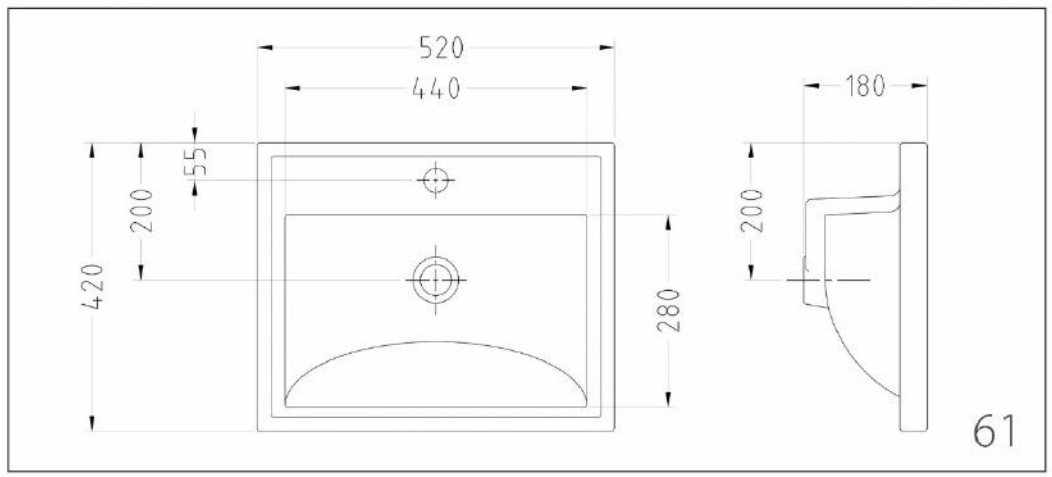

## Aral 50,60,70

## آرال ۵۰،۶۰،۷۰

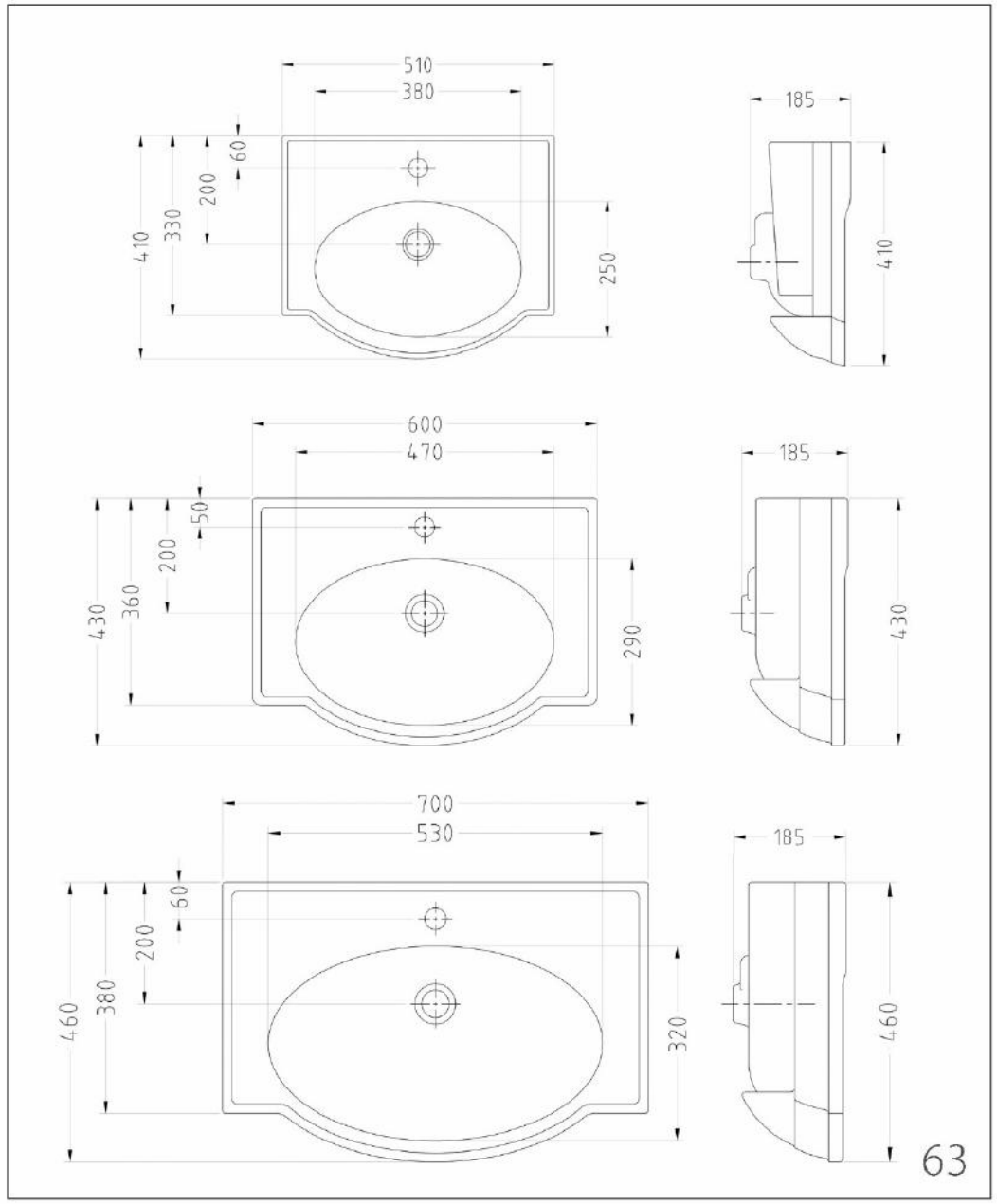

## Atris 55

## آتریس ۵۵

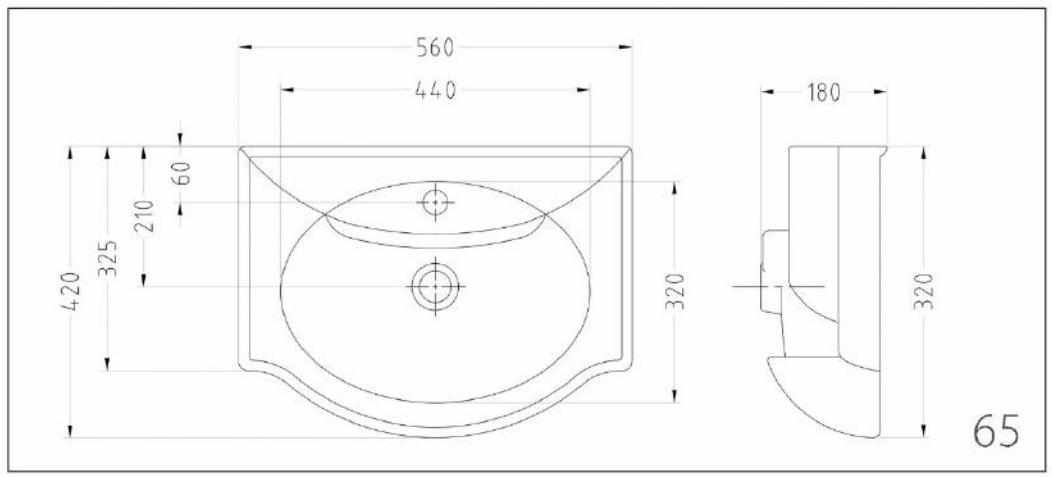

## Aris 57

## آریس ۵۷

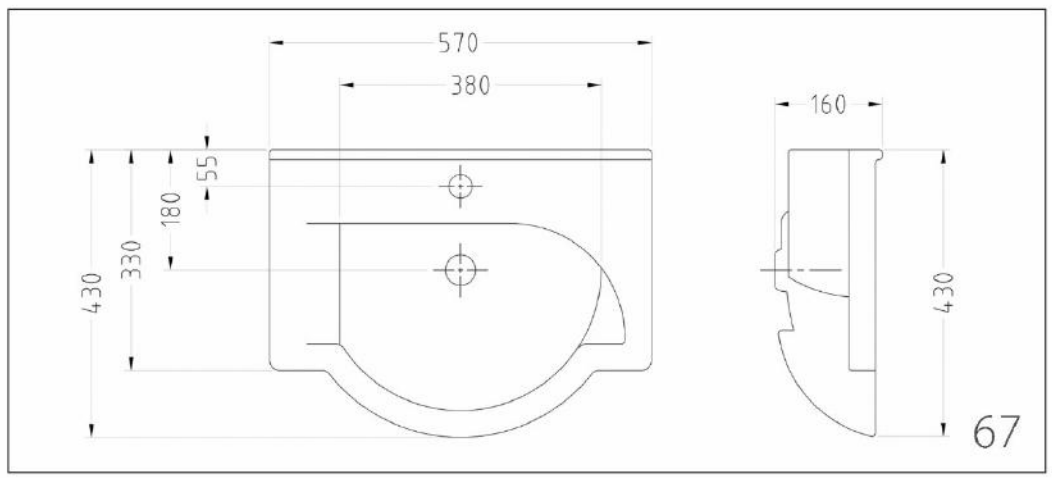

## Ayda 70 (Right &Left)

## آیدا ۷۰ (راست و چپ)

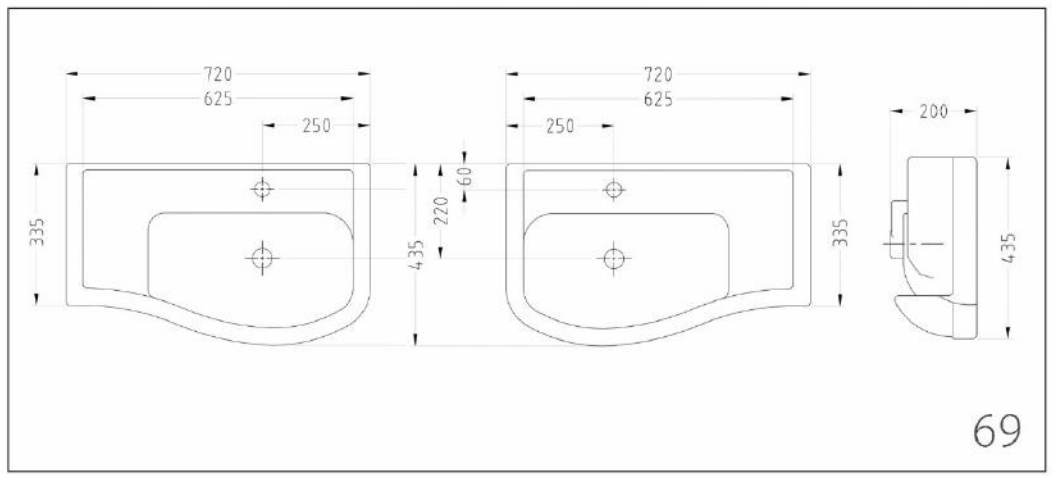

# Wash Basin

# روشویی

The Best Choice

Sina Sanitary Ware

## Atousa 55,65

## آتوسا ۵۵،۶۵

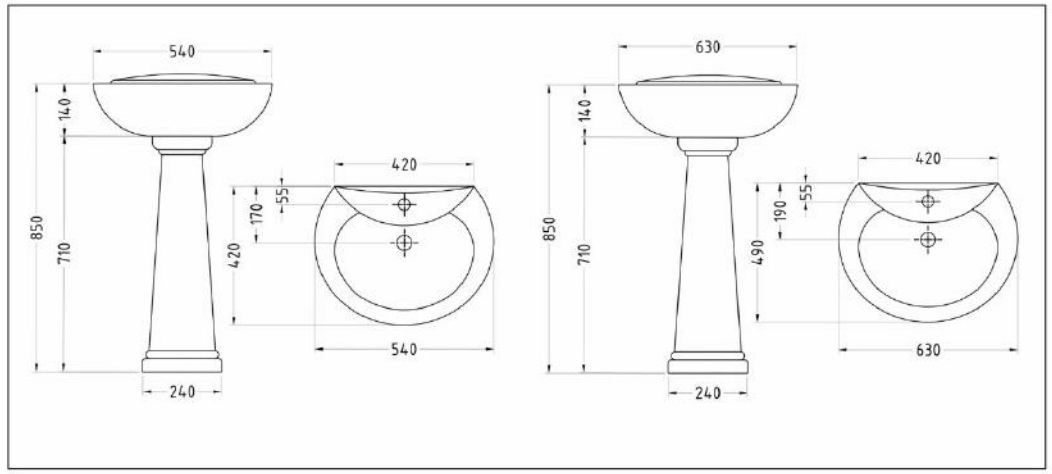

## Arian 57

## آریـن ۵۷

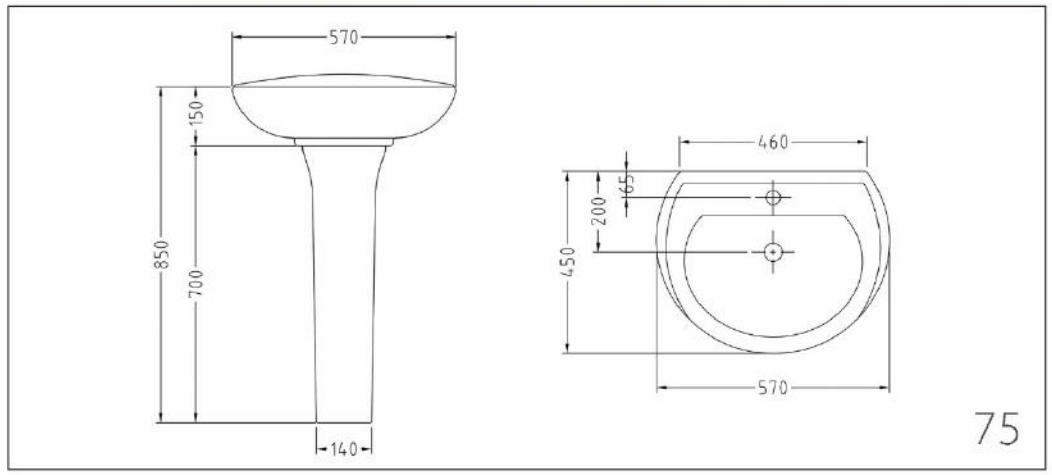

## Artemis 42,50,57

## آرتمیس ۴۲،۵۰،۵۷

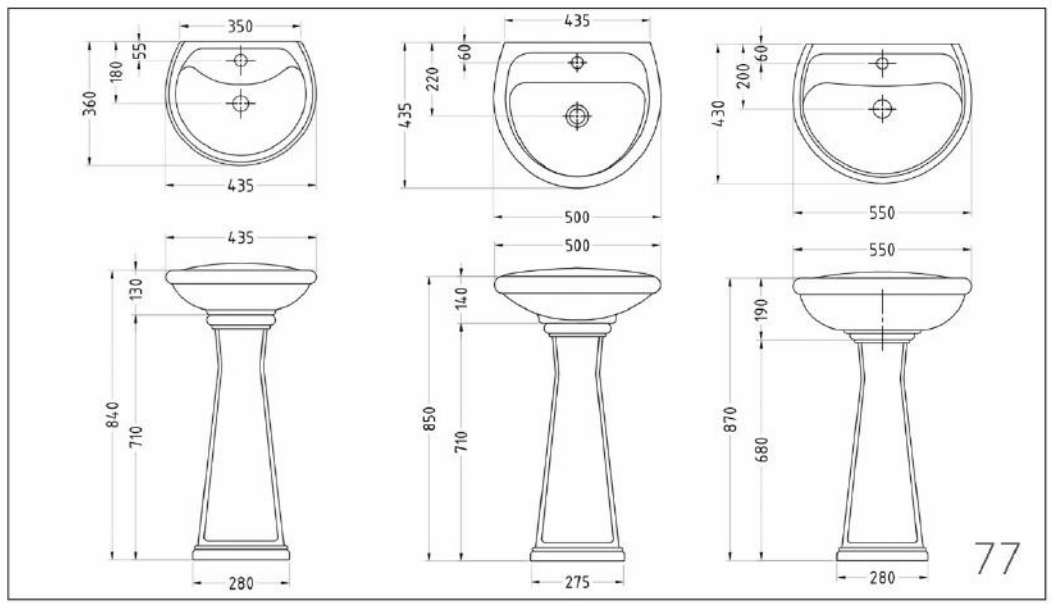

## Ava 50

## آوا ۵۰

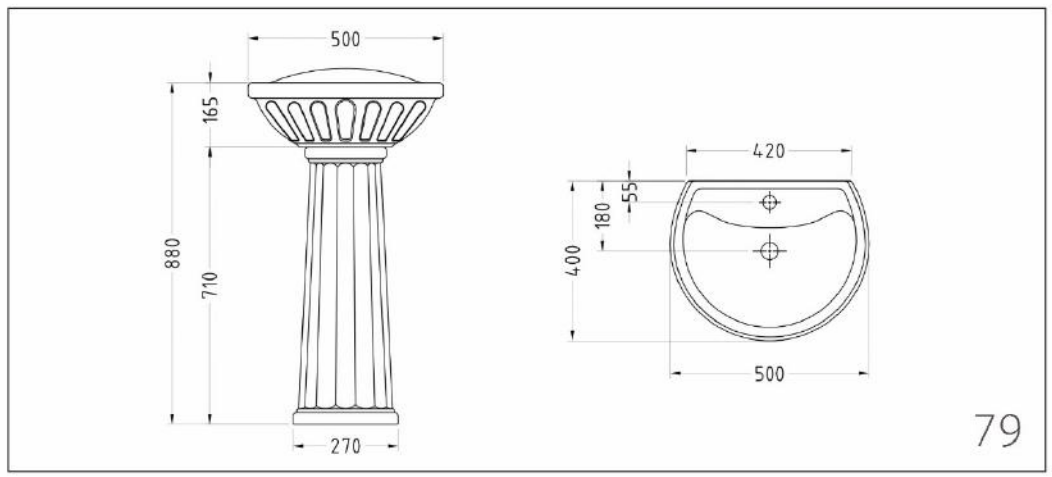

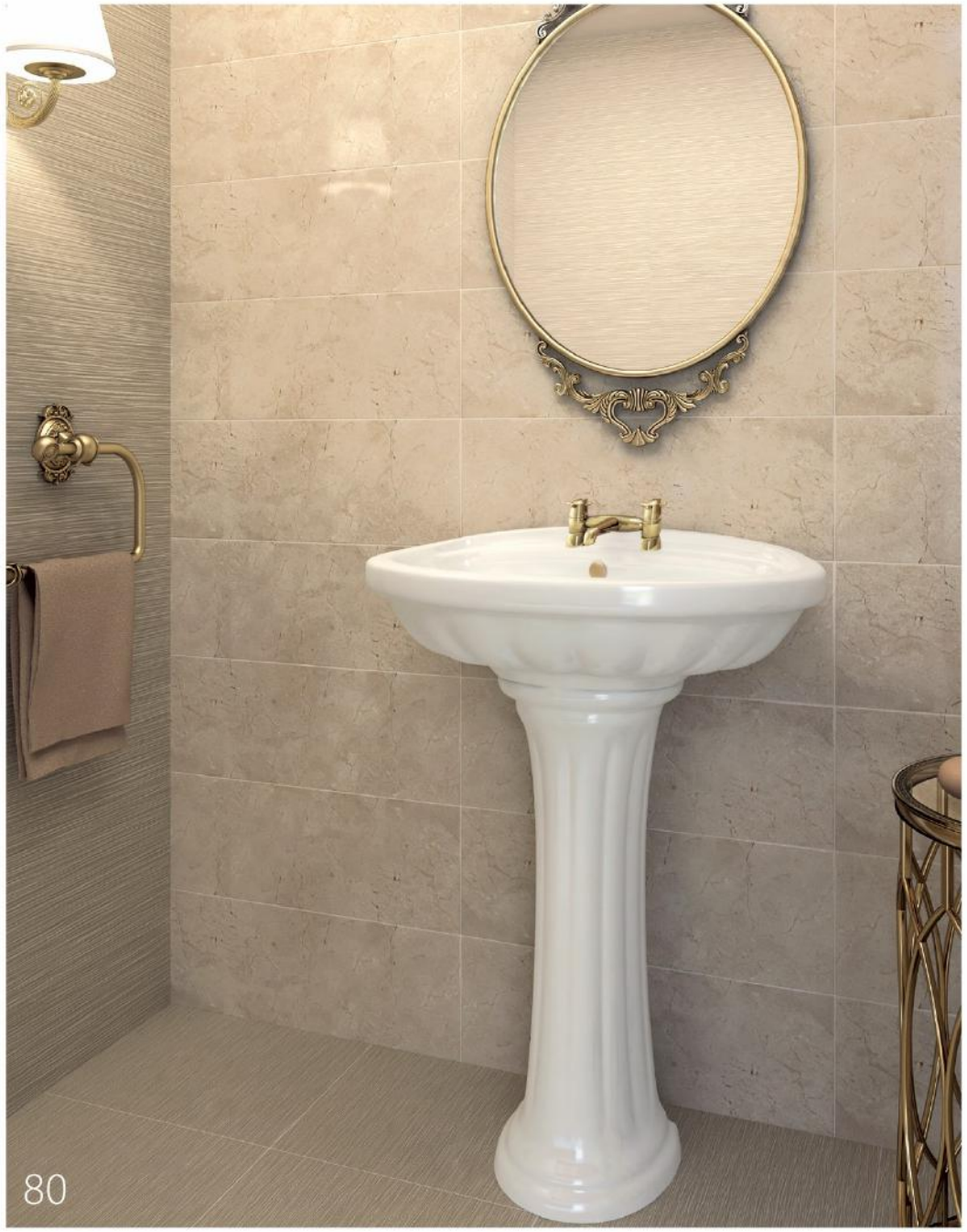



## Arman 60

## آرمان ۶۰

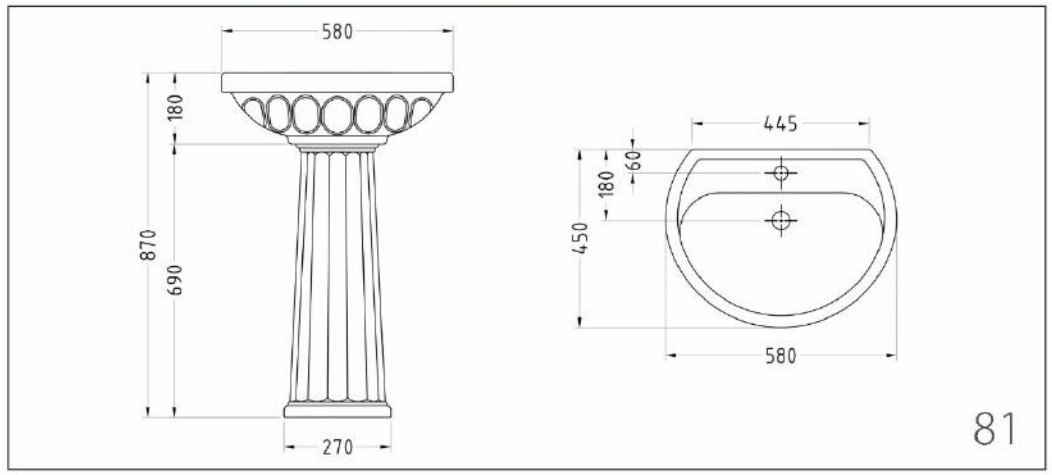

## Azin 50,60

## آذین ۵۰،۶۰

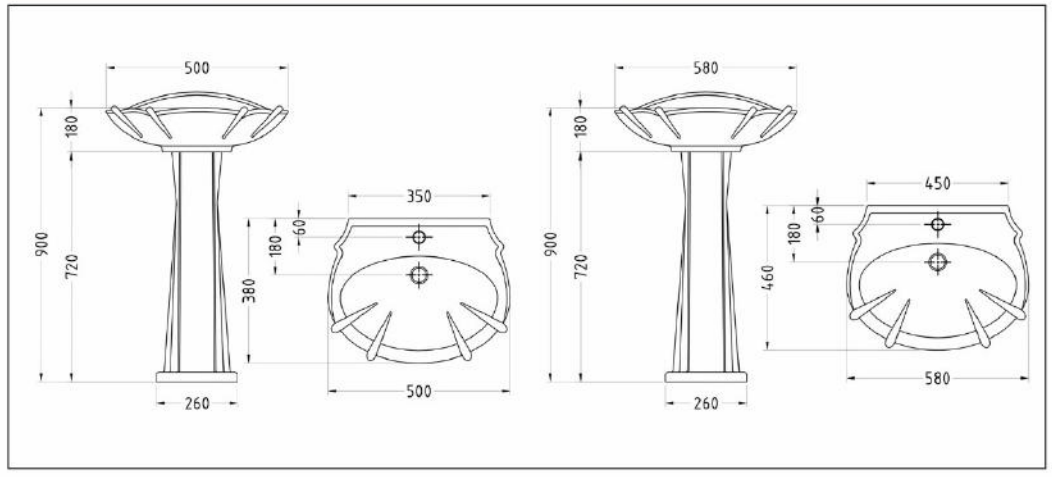

## Apollon 60

## آپولون ۶۰

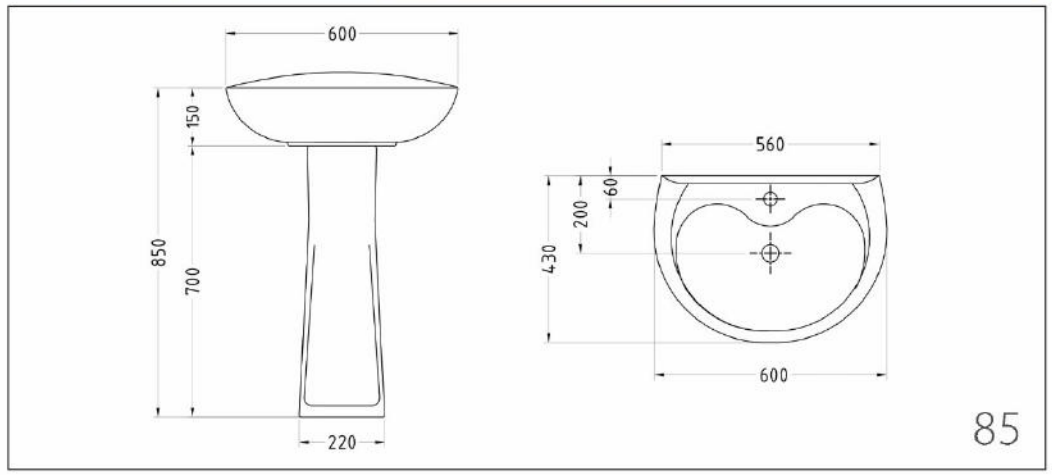

## Aralia 45,60,65

## آرالیا ۴۵،۶۰،۶۵

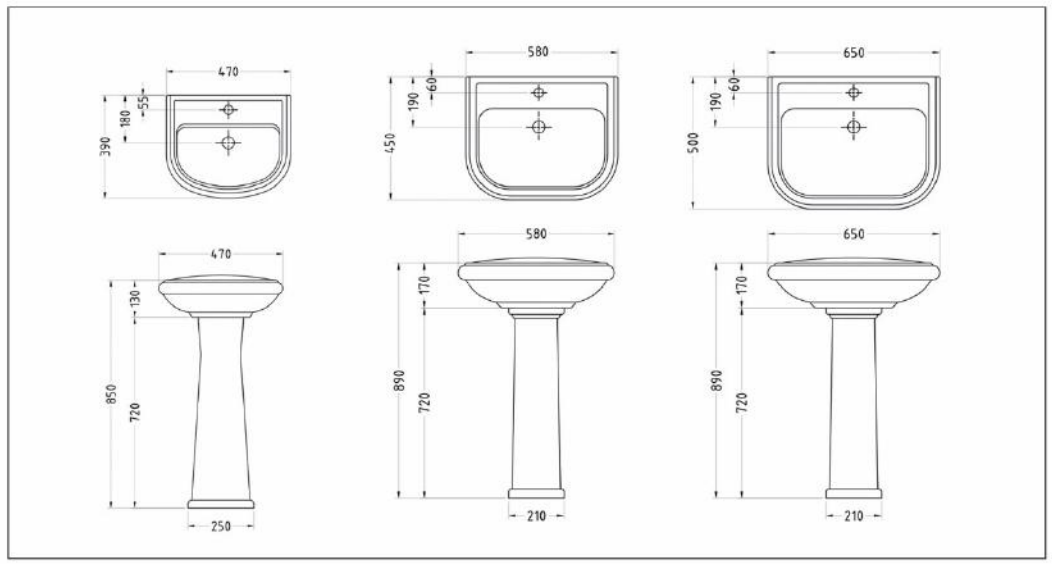

## Alma 65

## آلما ۶۵ (با پایه و نیم‌پایه)

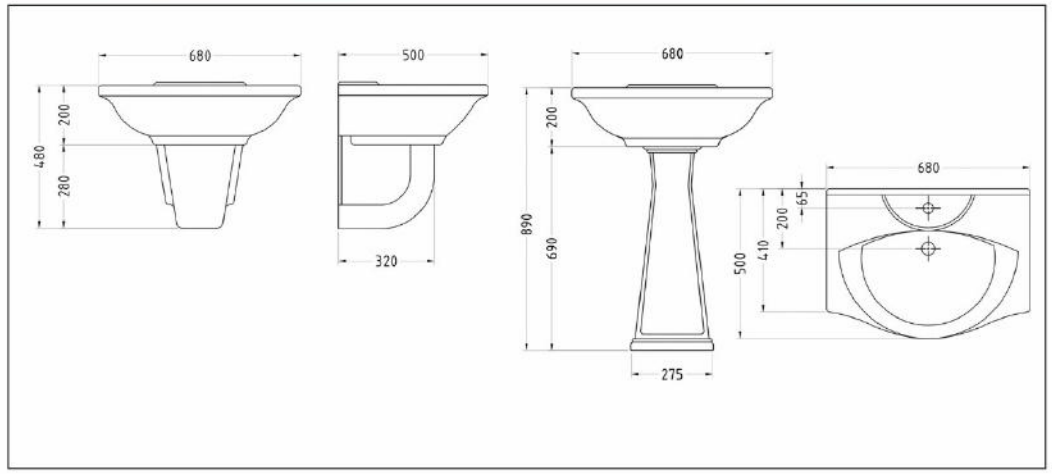

## Alp 50

## آلپ ۵۰ (با پایه و نیم پایه)

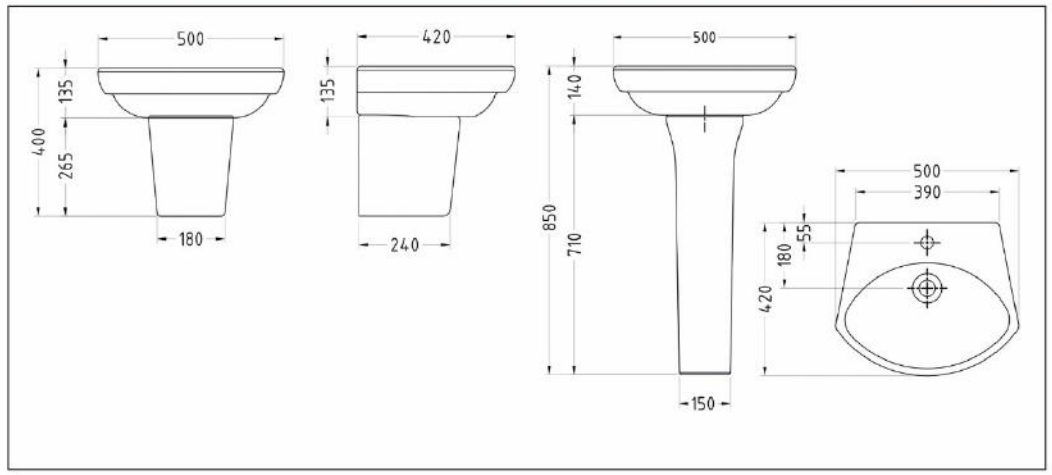

## Abtin 45

## آبتین ۴۵ (گوشه)

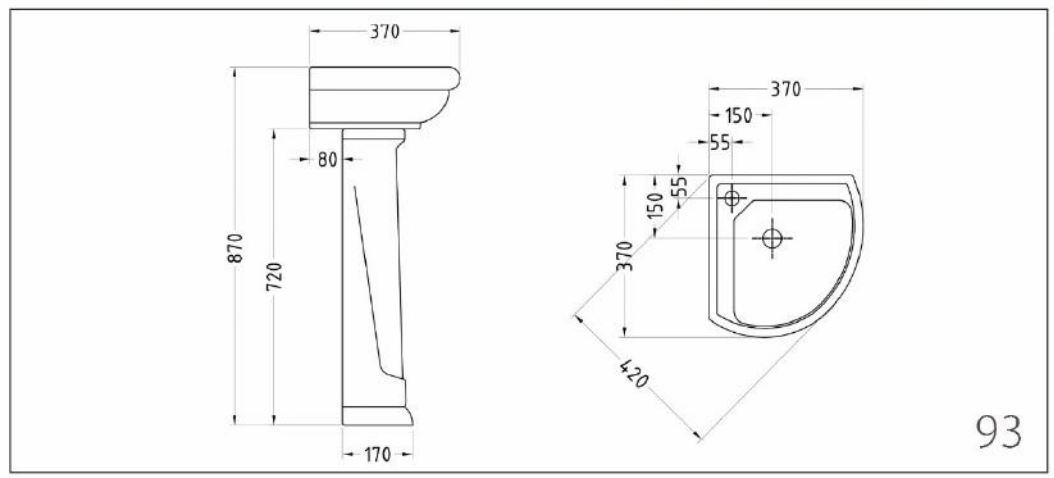

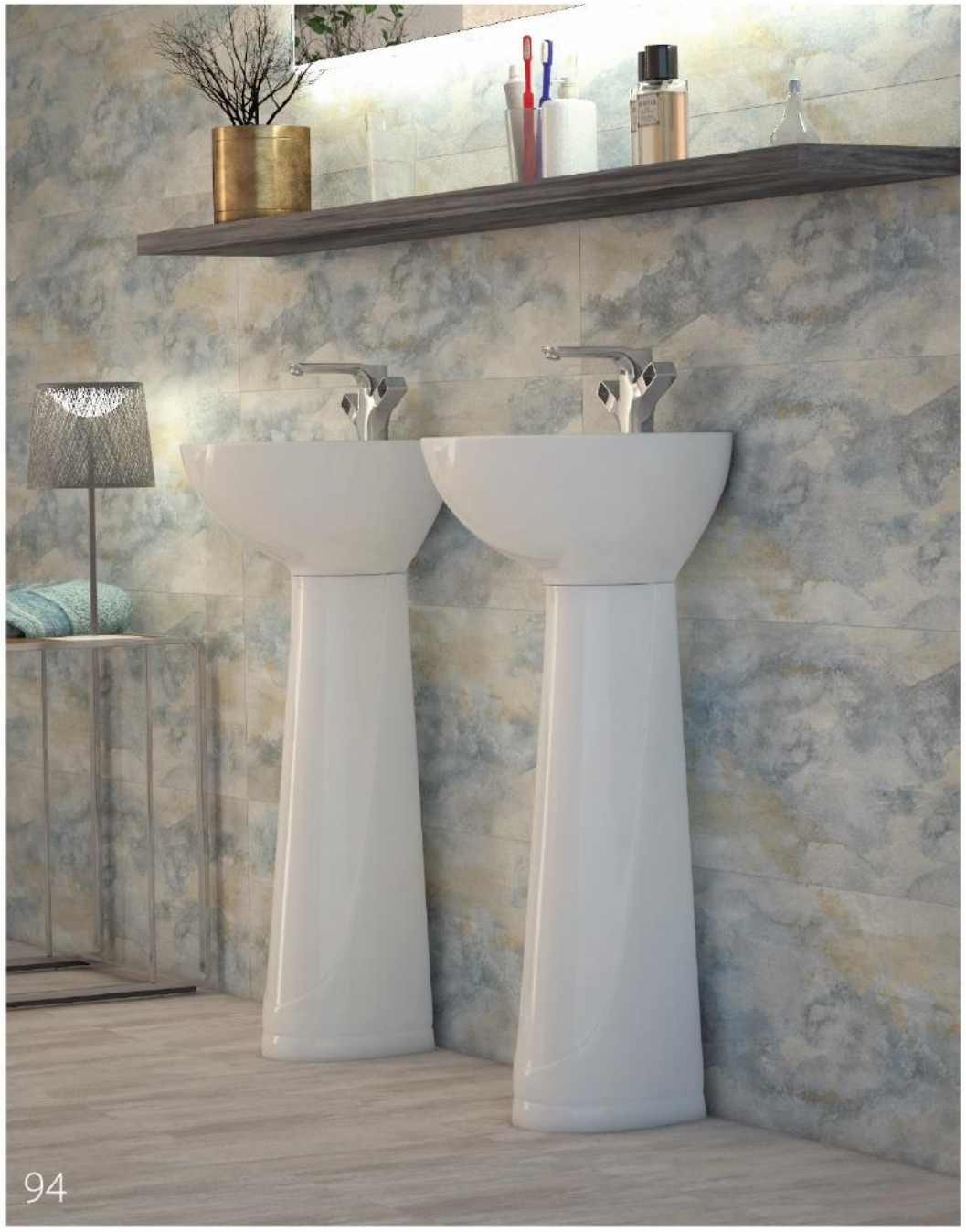



## Kamelia 35

## کاملیا ۳۵

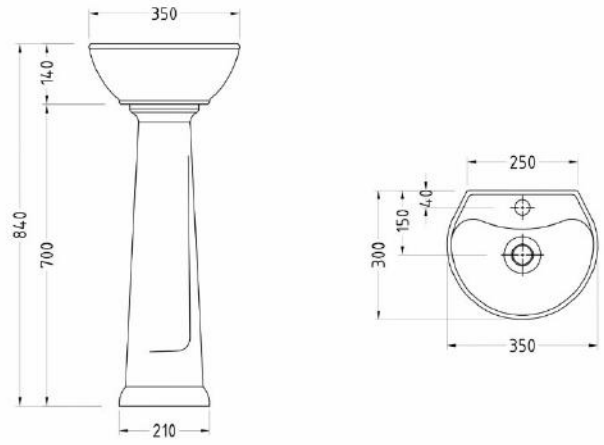

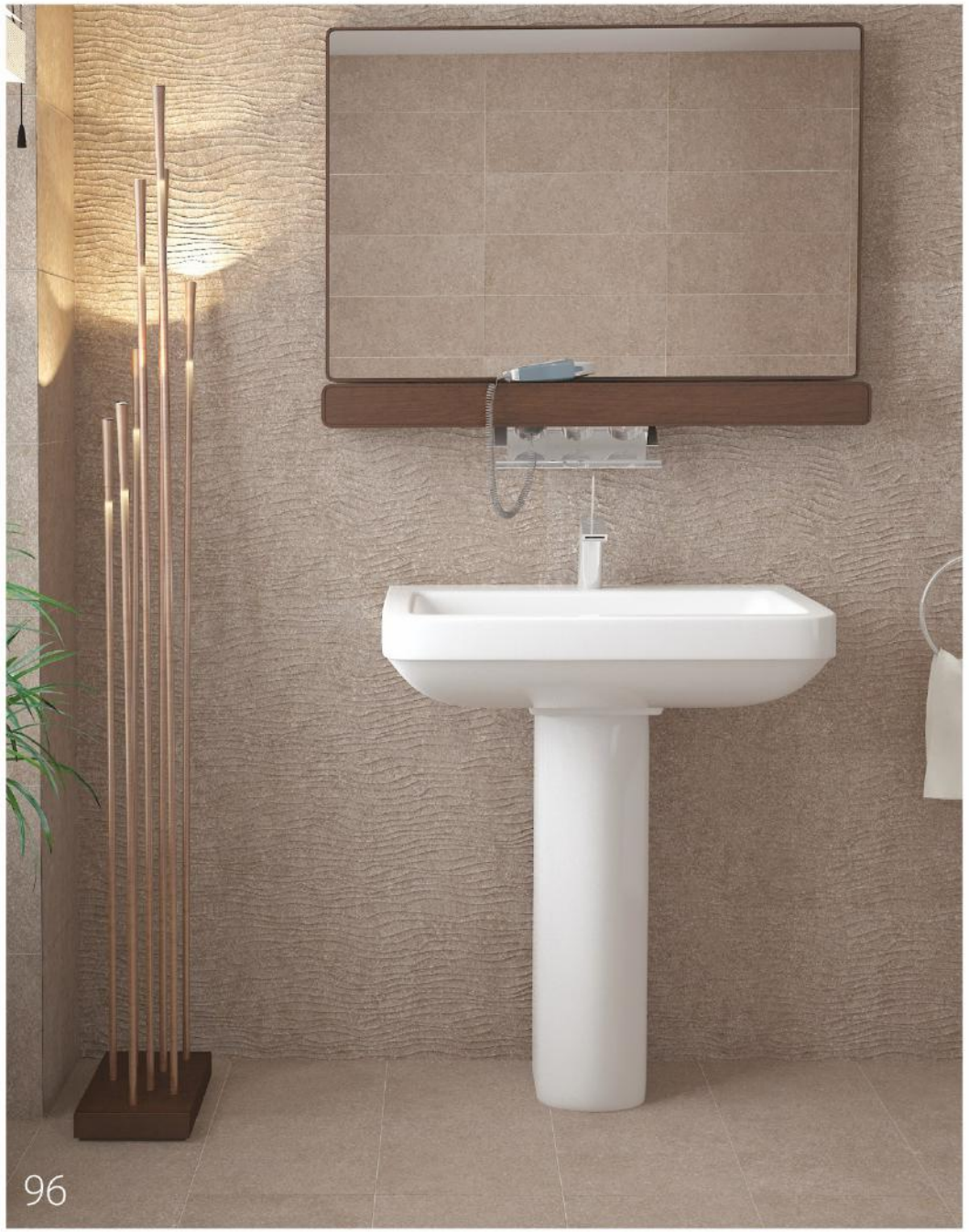

## Adrina 63

## آدرینا ۶۳

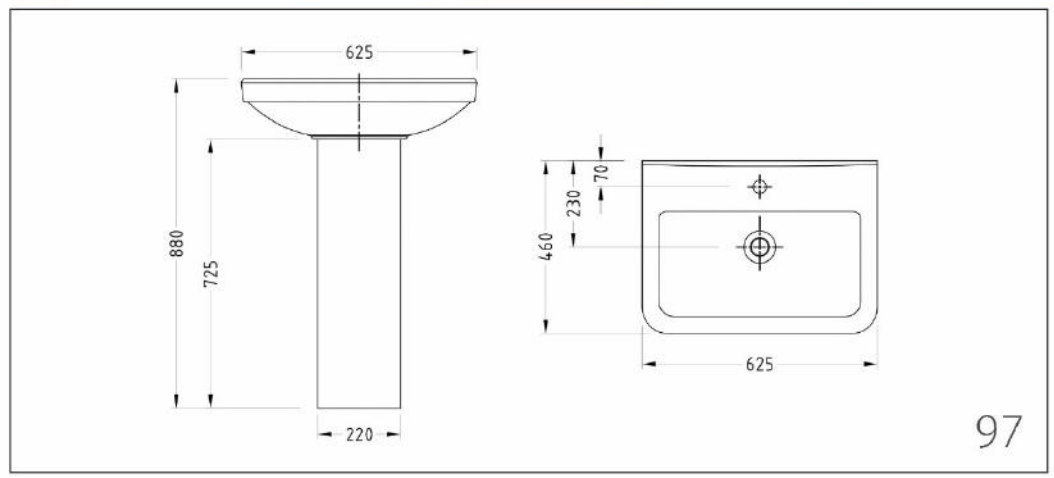

## Kamand 84

## کمنـــد ۸۴

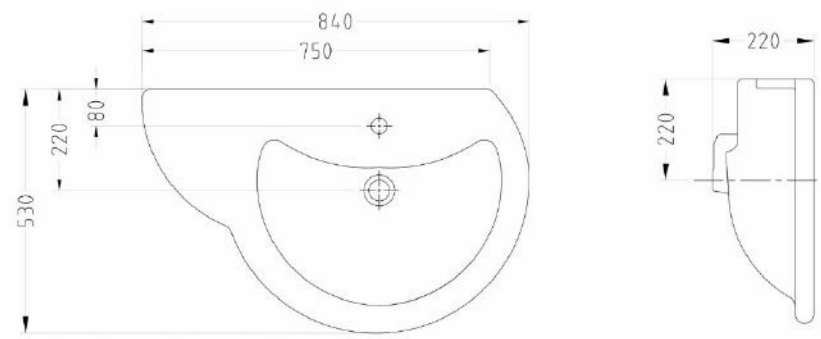

WC

توالت فرنگی

The Best Choice

Sina Sanitary Ware

## Wall Hung Aqua
## وال هنگ آکوا

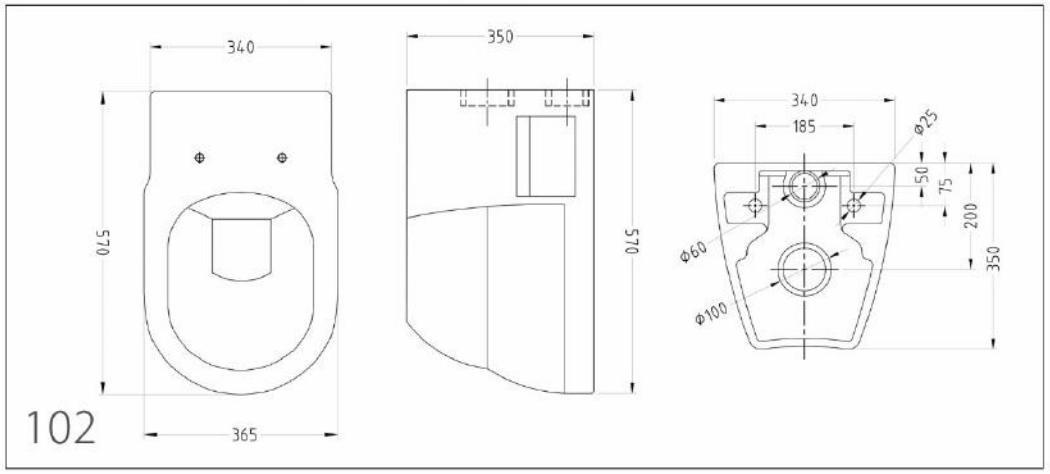


102

## Aralia
## آرالیا

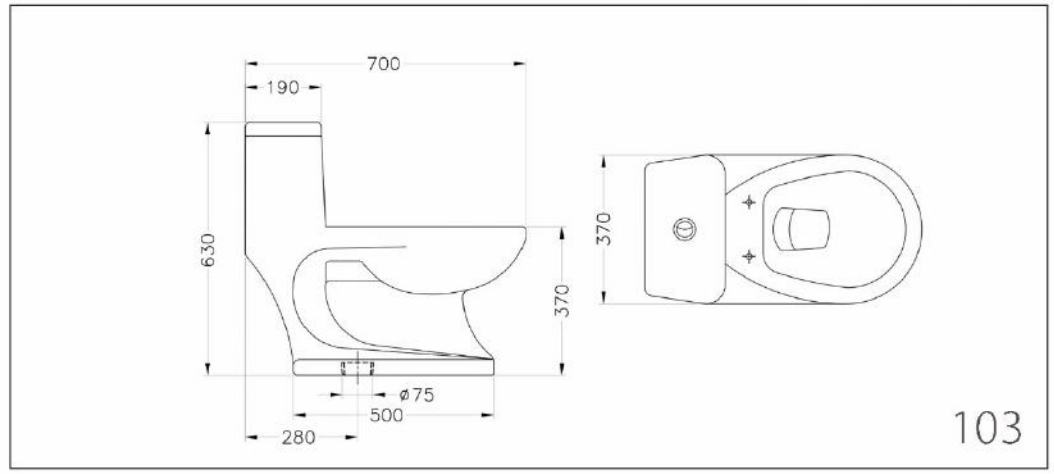


103

## Caspian

کاسپین ( سه شوتینگ و تک شوتینگ )

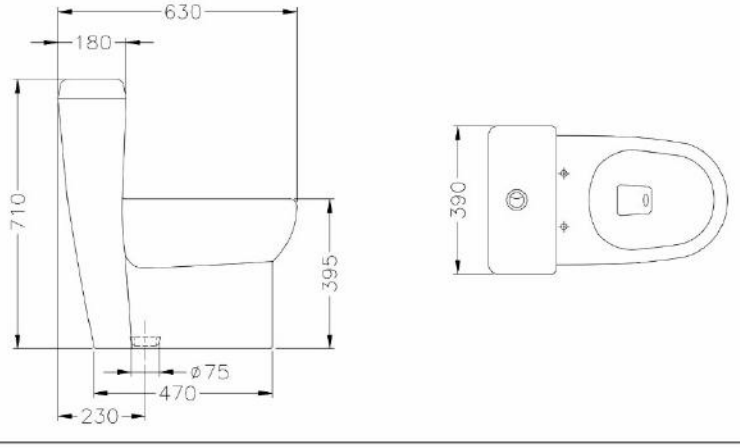




## Arta

آرتا (خروج به کف و خروج به دیوار)

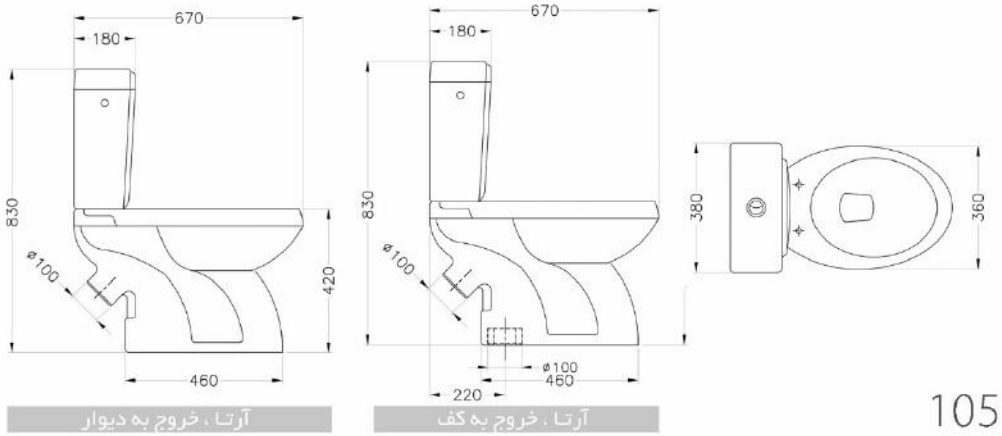

# Estern Toilet

# توالت ایرانی

The Best Choice

Sina Sanitary Ware

## Keyhan 20

## کیـهان ۲۰ (ریم باز)

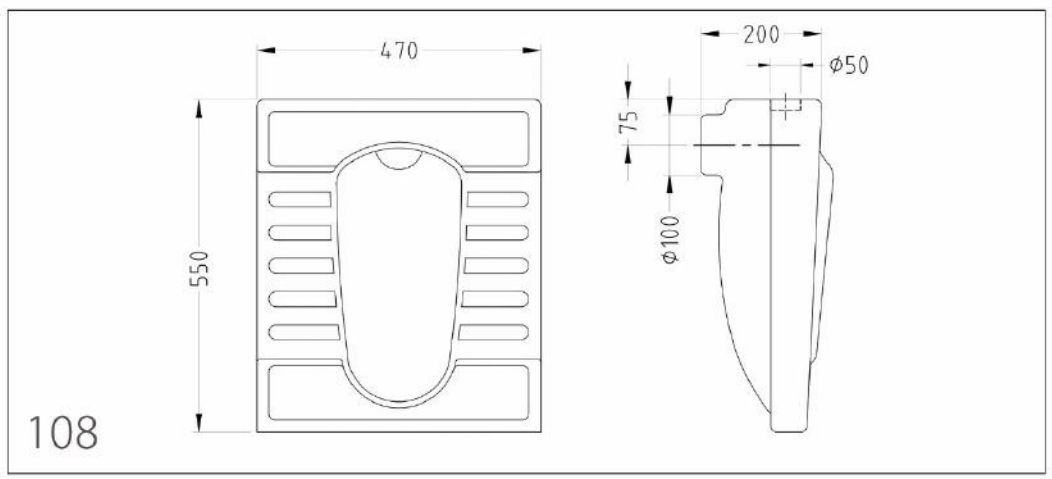


108

## Azar 18

## آذر ۱۸ (ریم باز)

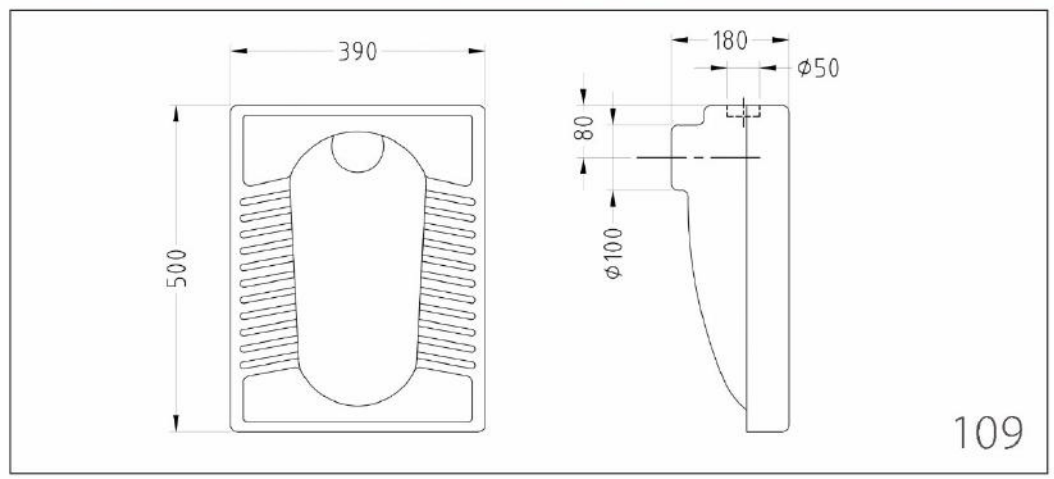


109

## Kiana 22

## کیانا ۲۲ (ریم باز)

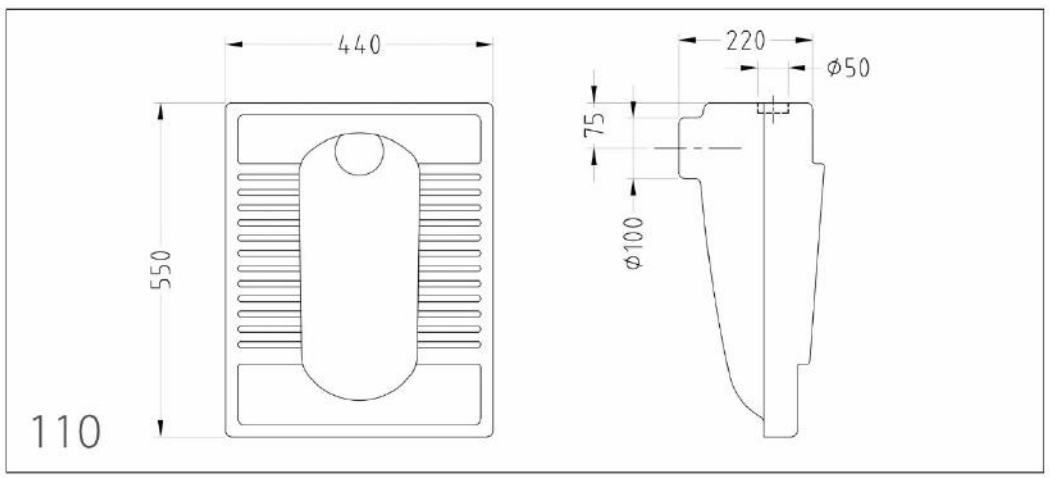




## Diamond 20,23

## دیاموند ۲۰،۲۳ (ریم باز و ریم بسته)

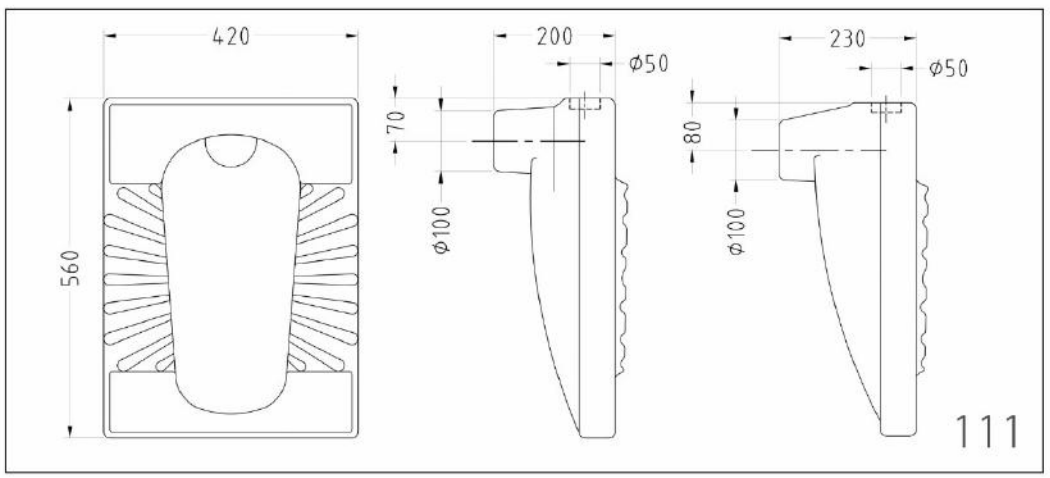

## Kasra 20

## کسری ۲۰ (ریم باز و ریم لس)

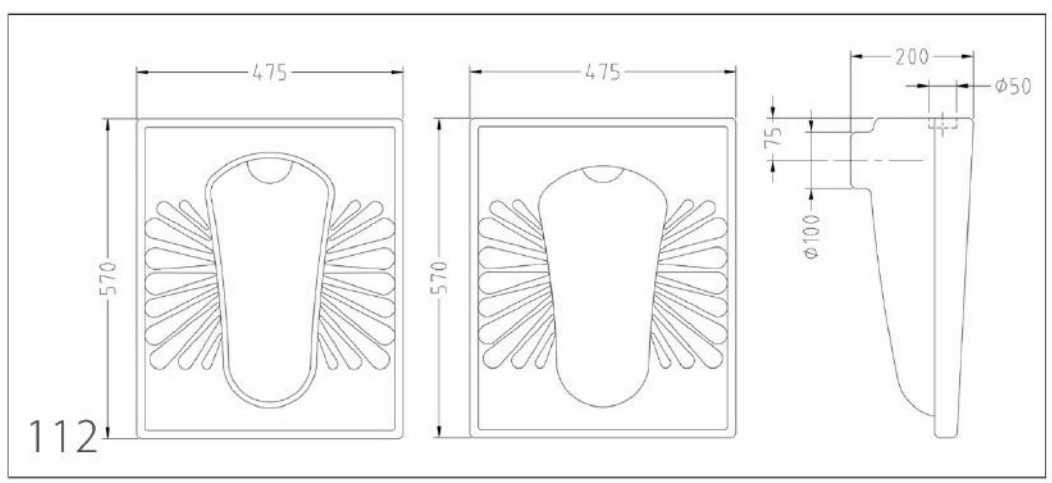




## Caspian 22

## کاسپین ۲۲ (ریم بسته)

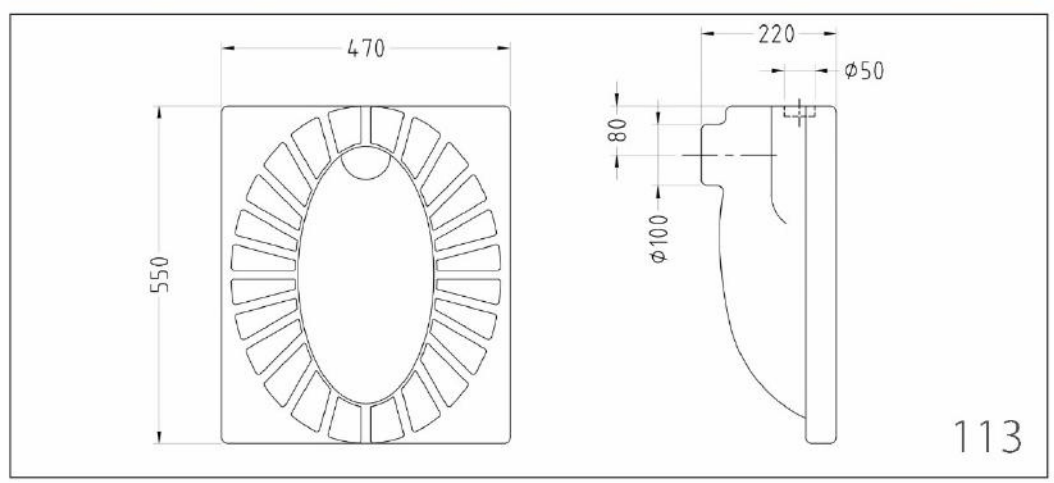

## Artemis 22

## آرتمیس ۲۲ (ریم بسته)

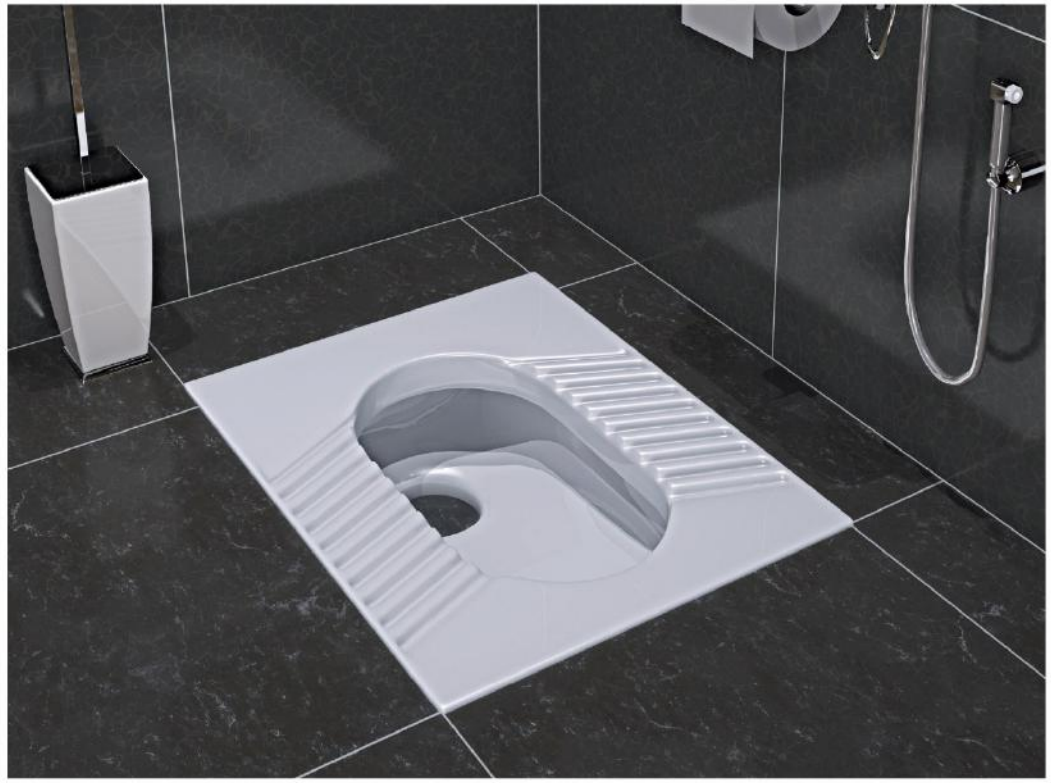

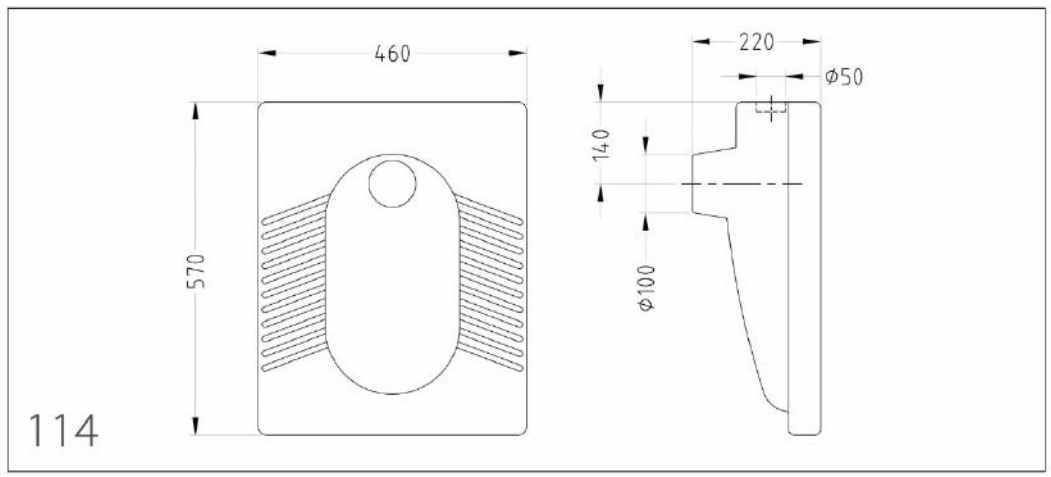




## Kamelia 20

## کاملیا ۲۰ (ریم بسته)

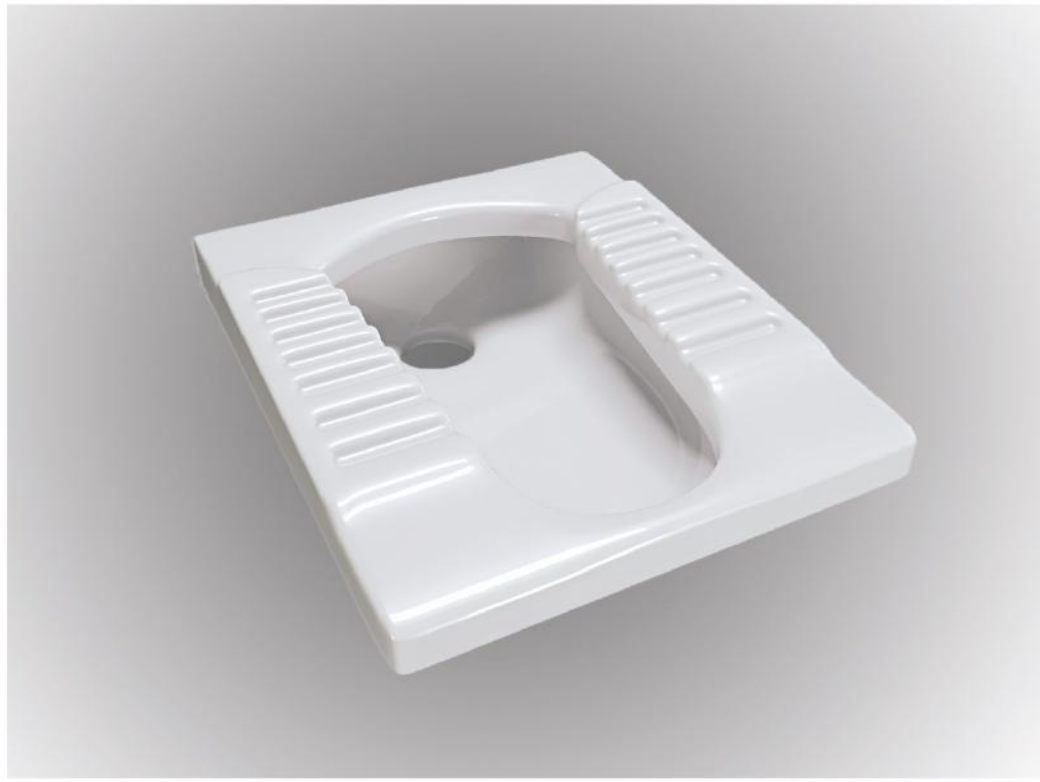

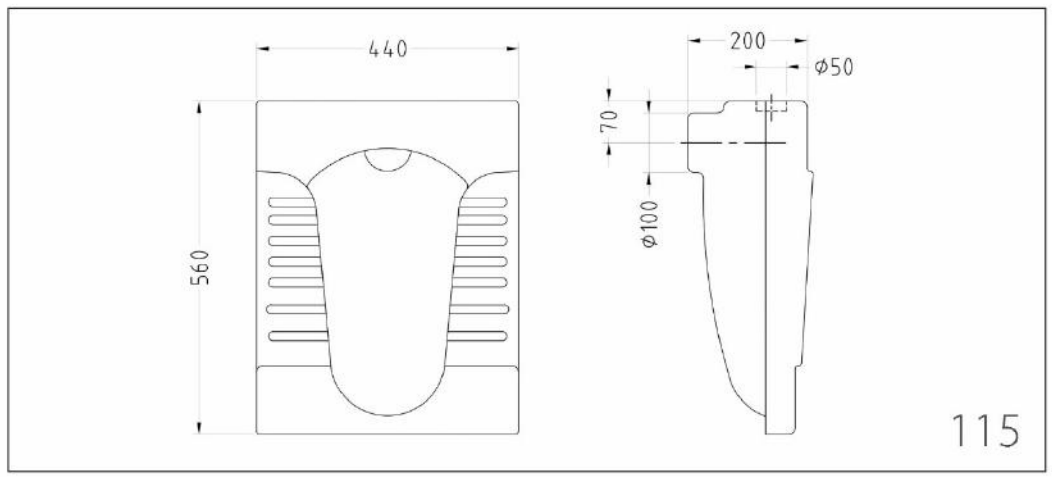

## Kamand 18 , 26

## کمند ۱۸،۲۶ (ریم بسته)

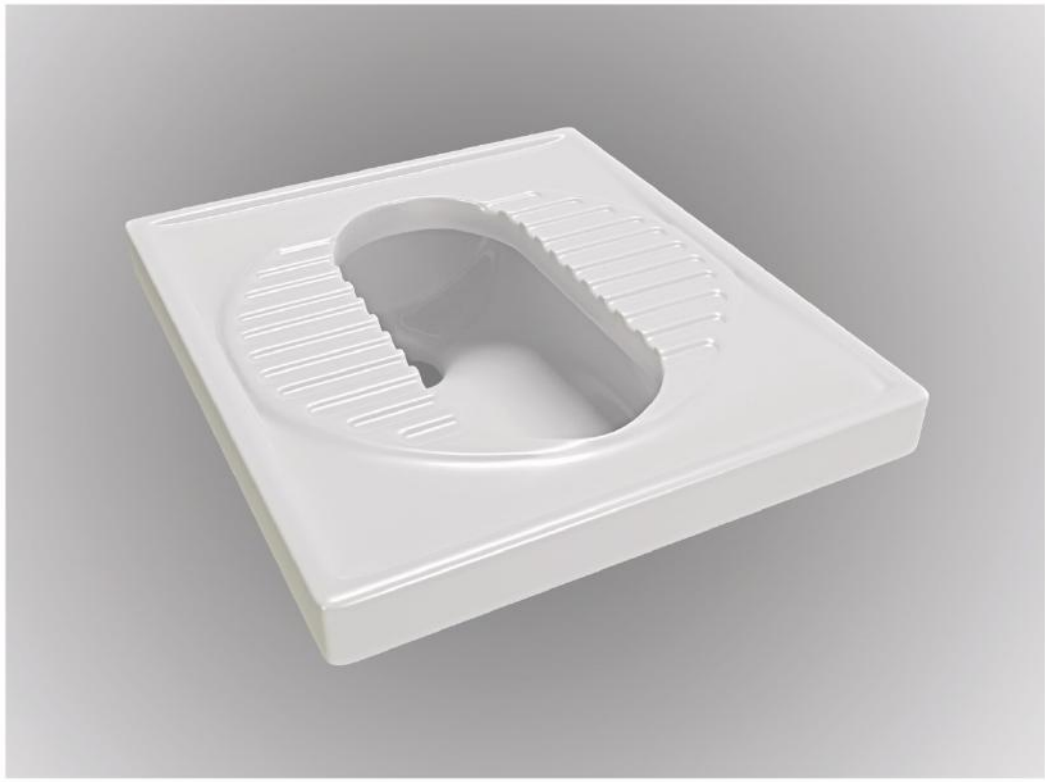

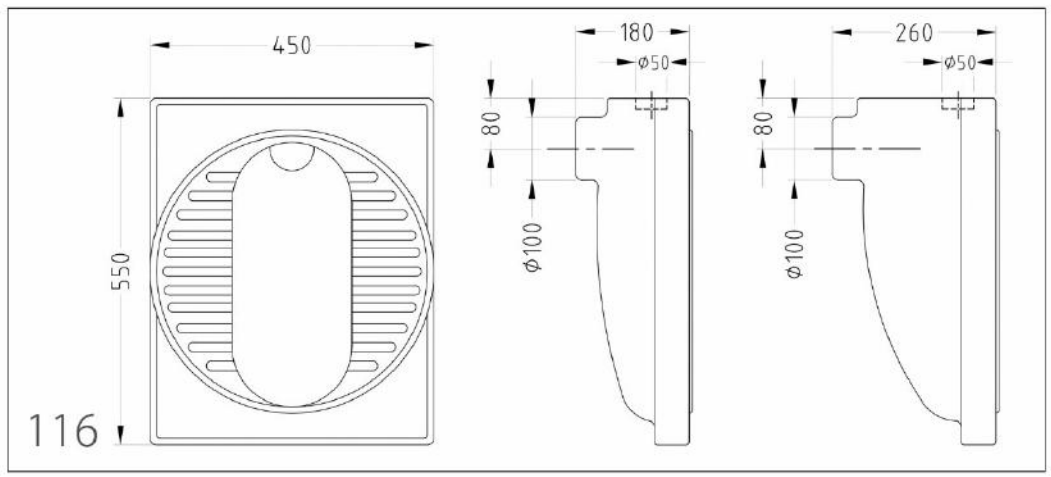




## Aralia 24

## آرالیا ۲۴ (ریم بسته)

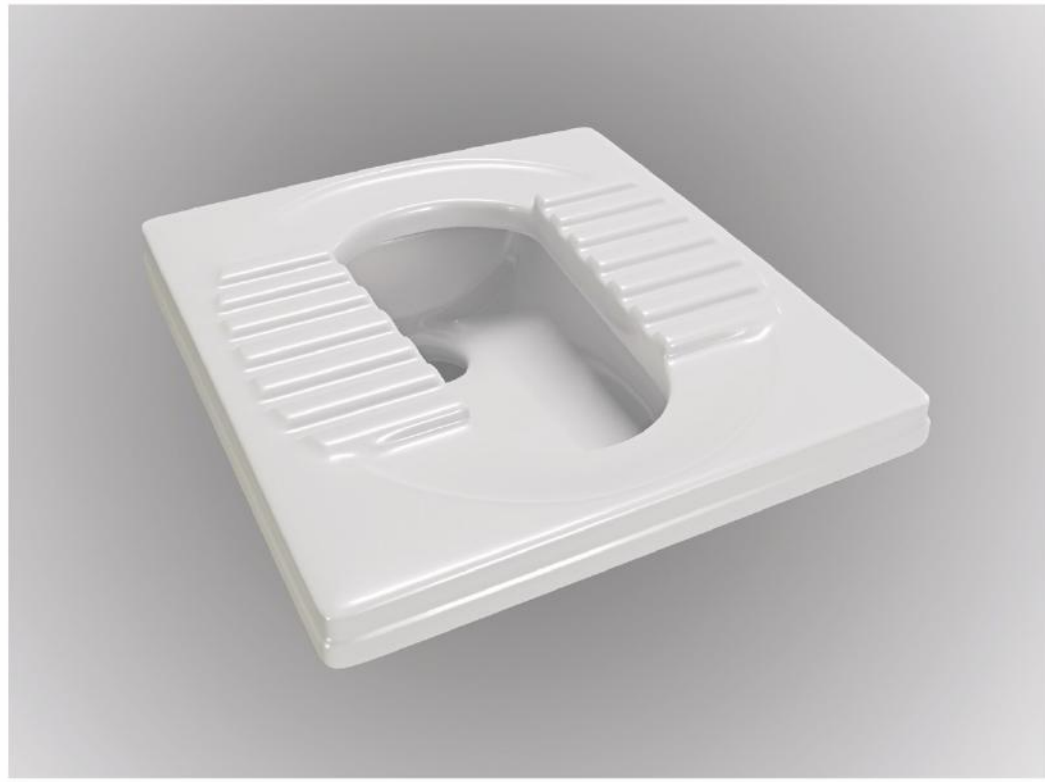

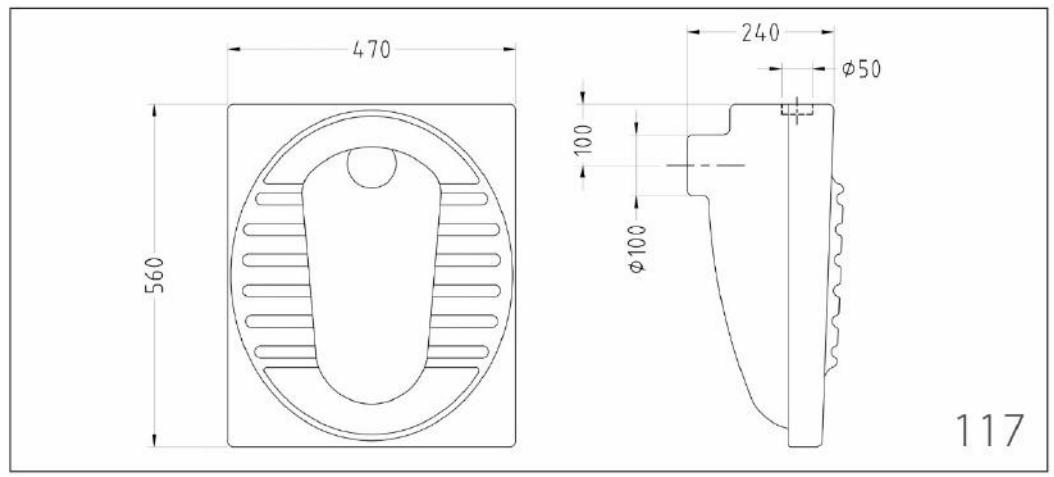

## Alibert 20

## آلیبـرت ۲۰ (ریـم لس)

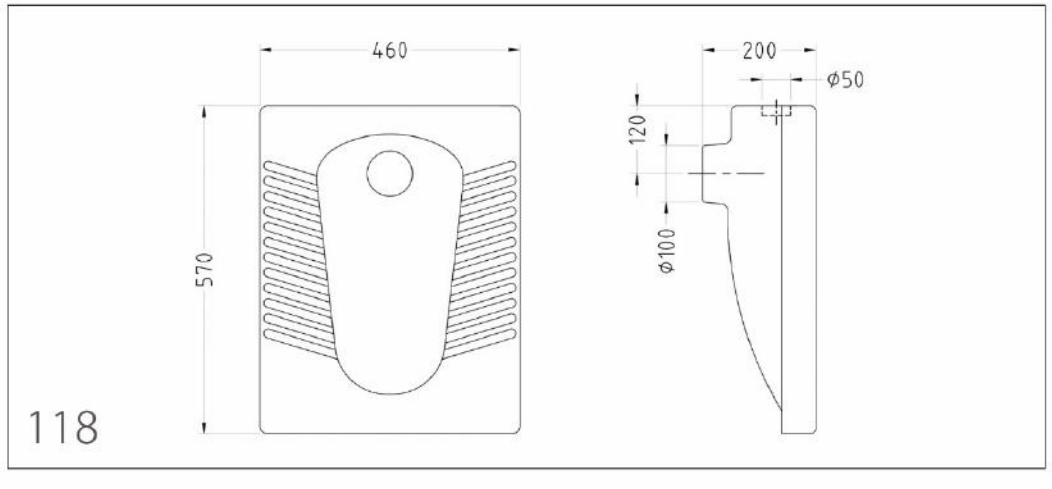




## Alfa 20

## آلفـا ۲۰ (ریم لس)

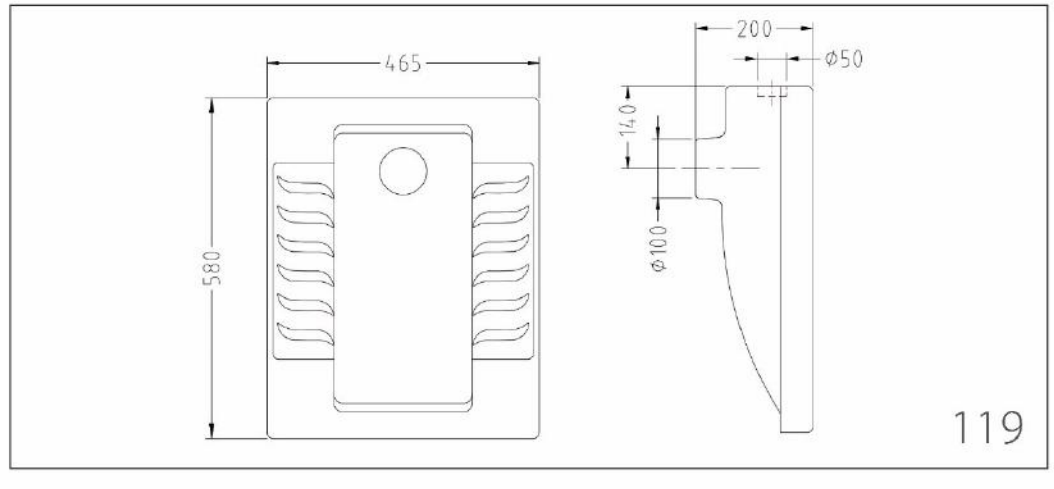

Sina Sanitary Ware

## Note: